TYPE	OMSCHRIJVING/DESCRIPTION
SM/OSE	1 - fase smoorspoel voor vloermontage (IP00) 1 - phase choke for floormounting (IP00)

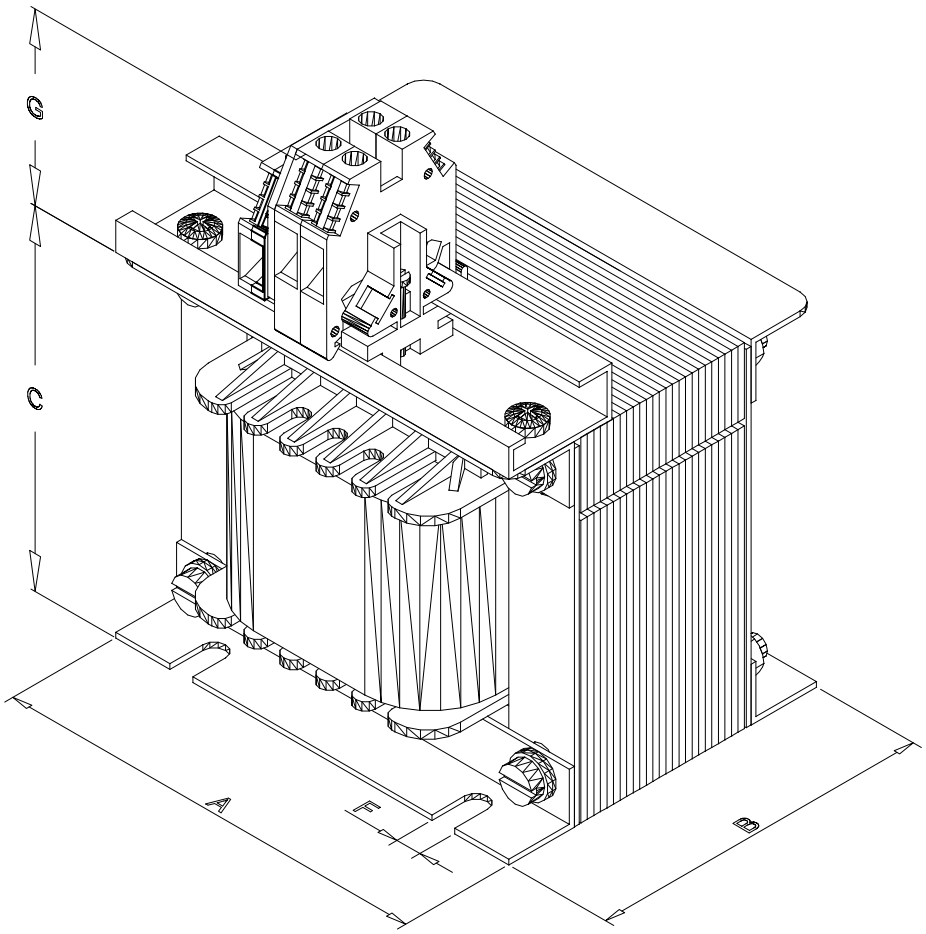

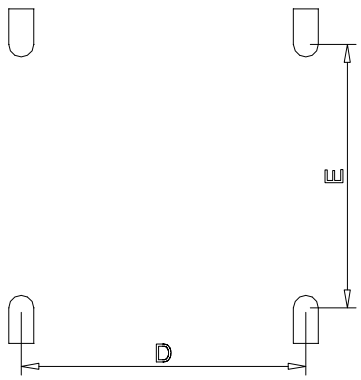

Type (VA)	A	B	C (min - max.)	D	E	F	G	kG
30/25 (25)	75	60	65,5 - 67,5	45	46	5	20 - - 80*	1,2
35/25 (50)	75	65	65,5 - 67,5	45	51	5	20 - - 80*	1,3
45/25 (75)	75	75	65,5 - 67,5	45	61	5	20 - - 80*	1,6
35/32 (100)	96	65	80 - 85	60	51	5	20 - - 80*	2,1
40/32 (150)	96	70	80 - 85	60	56	5	20 - - 80*	2,4
30/40 (200)	120	70	100 -105	80	50	7	20 - - 80*	3,0
40/40 (250)	120	80	100 -105	80	60	7	20 - - 80*	3,8
50/40 (300)	120	90	100 -105	80	70	7	20 - - 80*	4,6
40/50 (500)	150	80	125 -130	105	60	7	20 - - 80*	6,0

Maten in mm
Dimensions in mm

* afhankelijk van : toegepaste klemmen
* depents on : used connectors

Specificaties kunnen wijzigen ten gevolge van continue productontwikkelingen.
specifications may vary as a result of continuous product development.