SALGSVOGN

Til salg af alt hvad hjertet kan begære

Scanvogn A/S, Hovedvejen 50, DK-9850 Hirtshals | +45 98 97 72 00 | info@scanvogn.dk | scanvogn.dk

HURTIGT OVERBLIK

- 1 - 3 store salgsluger med gasfjedre
- Fleksibel indretning til salg af alle varer
- Mulighed for hæve-sænke chassis
- XPS isolering, radiator, ventilation og LED lys
- Højeste kvalitet og beskyttelse mod korrosion
- Hurtig at stille op, rengøre og vedligeholde

FACILITETER

Vi producerer salgsvogne til mange forskellige formål. Det er derfor sjældent, at to salgsvogne har samme indretning og faciliteter. Kendetegnet ved salgsvognen er dog typisk én eller flere salgsluger, en disk til betjening af kunder samt professionelt udstyr til erhvervsbrug.

Vi bygger salgsvognen med fokus på kunderne såvel som ejeren. Vognen skal være smuk udefra og simpel og praktisk indefra. Den kan bygges på et sænkbart chassis, så vognen står lavere, når man betjener kunder. Der kan desuden monteres skilte på gavlene og taget for at tiltrække kunder.

KVALITET DER HOLDER TÆT

HELSTØBT BUET TAG

Alle Scanvogns enheder leveres med et helstøbt tag. Dette sikrer en tæt vogn i alle vejrforhold og øger levetiden betydeligt. Taget støbes med en jævn krumning for optimal styrke og vandafledning. Taget har et tagrendesystem, som hjælper med at lede vand og snavs væk fra døre og vinduer.

STÆRKE SAMLINGER

Alle ydervægge udskæres med en fals og placeres således, at vinklen lukker tæt ned omkring gulvet. Hjørnerne udskæres ligeledes med en fals og samles med kraftige eloxerede aluminiumsprofiler. Alt i alt resulterer dette i en vogn med maksimal styrke og tæthed, som sikrer den højeste kvalitet.

BESKYTTELSE I SÆRKLASSE

KOMPLET GALVANISERING

Scanvogn tillader kun de højeste standarder inden for beskyttelse mod korrosion. Alle vores vogne leveres med et kraftigt varmgalvaniseret chassis. Galvaniseringen udføres først efter, at chassiset er blevet mekanisk bearbejdet, hvilket betyder, at alle kanter og bolthuller også bliver galvaniseret.

LÆNGERE LEVETID

Der findes andre produkter på markedet, hvor galvaniseringen udføres før den mekaniske bearbejdning, hvilket resulterer i blottede kanter og huller. Dette øger chancen for korrosion og medfører kortere levetid. Scanvogn har eksempler på 25 års gamle vogne uden særlig korrosion.

ANVENDELSE & EFFEKTIVITET

STORT ANTAL MULIGHEDER

Vores salgsvogne bliver brugt ved mange forskellige anledninger. For eksempel til servering af mad, is og drikkevarer samt til salg af merchandise og biletter. Vi leverer desuden salgsvogne i flere størrelser fra 320 modellen helt up til 730 modellen. Med andre ord, er det kun fantasien, som sætter grænser.

LET AT BRUGE, HURTIG AT RENGØRE

Vognen kobles på et standard anhængertræk og kan stilles op og klargøres på få minutter. Dette gør det muligt at flytte vognen fra sted til sted hurtigt og effektivt uden noget besvær. Vognen er lavet af rengøringsvenlige og slidstærke materialer, som sparer tid på rengøring og vedligeholdelse.

SALGSVOGN - 420 STANDARD

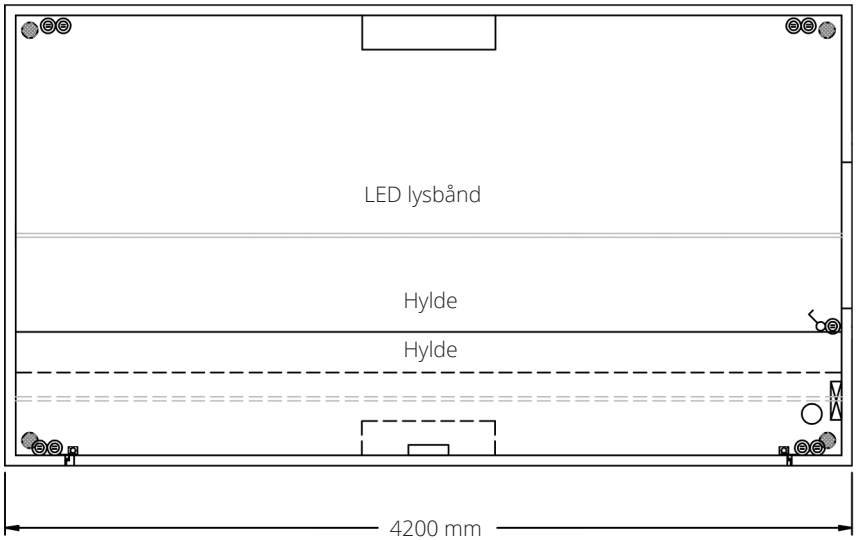

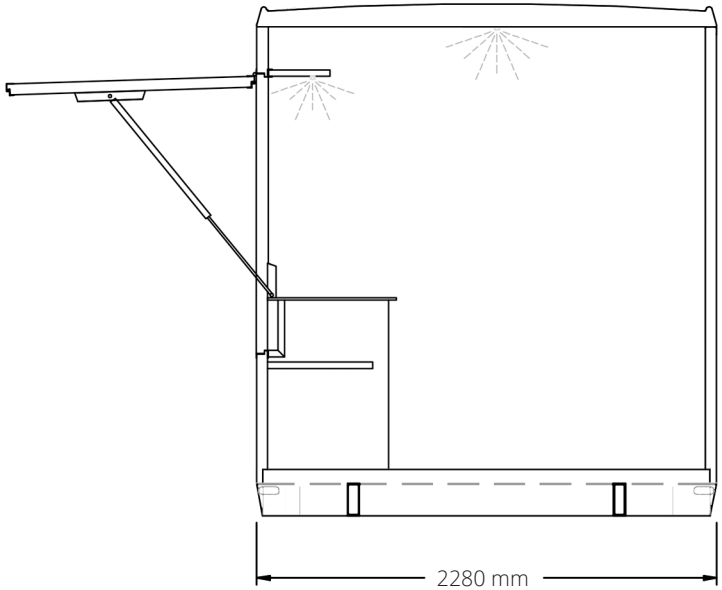

Alle mål og vægte er uforbindende. Der tages forbehold for ændringer.

Udv: 4200 x 2280 x 3100 mm
Indv: 4096 x 2176 x 2300 mm
Egenvægt: 950 kg
Totalvægt: 1500 kg

Bred salgsluge med gasfjedre
Salgsdisk 4096 x 610 mm
Hylde under salgsdisk
Hylde over salgsluge

Elefantrist med vippetrin
Rørstøtteben
400 V - 16 A CEE indtag
LED lysbånd + eltavle

SALGSVOGN - EKSEMPEL (420 KAFFEVOGN)

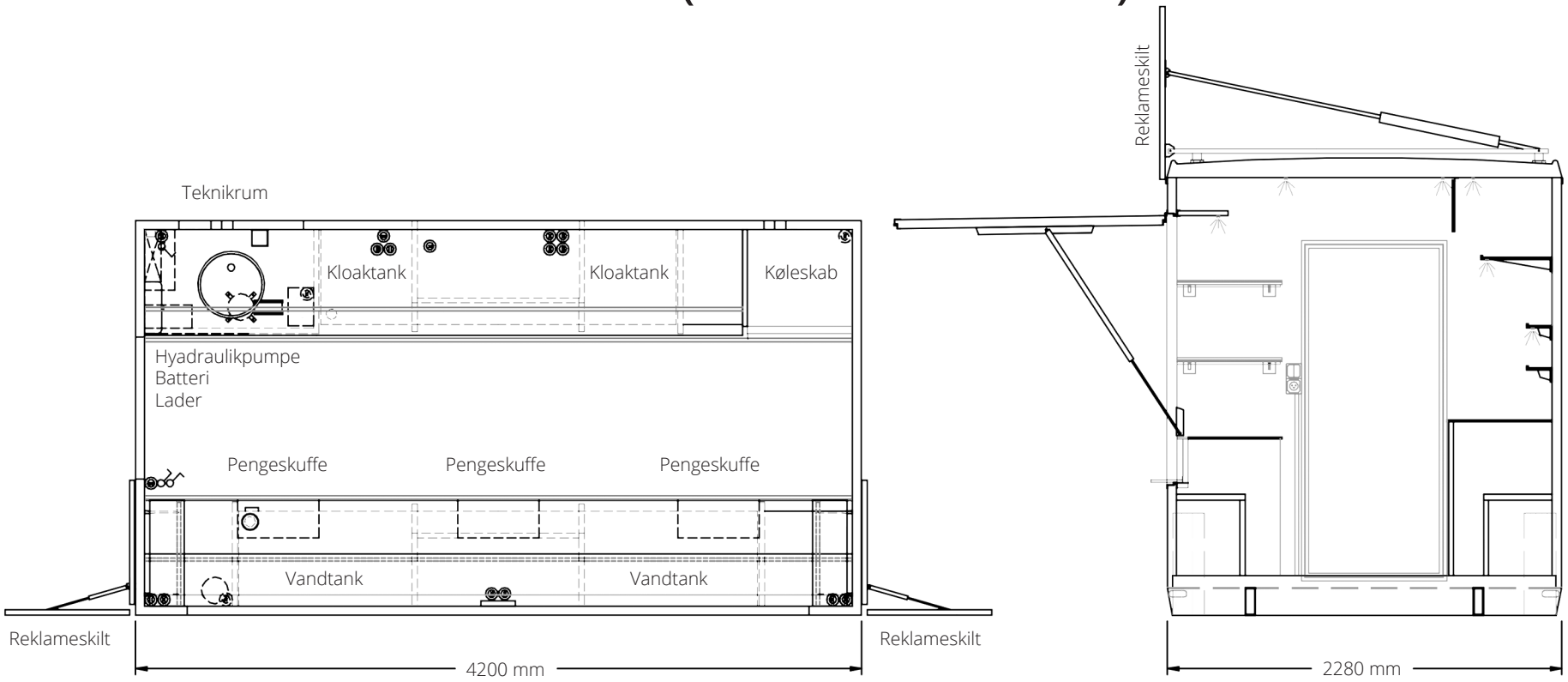

Alle mål og vægte er uforbindende. Der tages forbehold for ændringer.

Udv: 4200 x 2280 x 3100 mm
Indv: 4096 x 2176 x 2300 mm
Egenvægt: 1500 kg
Totalvægt: 2500 kg

Salgsdisk 4096 x 610 mm
Bordplade 2756 x 610 mm
Bred salgsluge med gasfjedre
1 stk reklameskilt på taget
2 stk reklameskilte på gavle

500 L vandtank
260 L kloaktank
Sæbeholder
Jumboholder
Ventilationsrist

3 stk hylder under bordplade
4 stk hylder over bordplade
3 stk skuffer med softclose
3 stk hylder på venstre væg
Sænkbart chassis

400 V - 32 A CEE indtag
Vandvarmer gennemstrøm
Hydraulikpumpe
Batteri + lader
LED lysbånd + eltavle

MULIGHEDER

En af de største fordele ved en vogn fra Scanvogn er den høje grad af fleksibilitet i form af kundetilpassede løsninger. Vi producerer selv hovedparten af alle komponenter og arbejder tæt sammen med vores leverandører for at udvikle dele, som optimerer kvalitet, design og funktionalitet.

Resultatet bliver, at Scanvogn kan tilbyde en bred vifte af attraktive konfigurationer indenfor sanitet, dekontaminering, beboelse, kontor og køkken, som opfylder de fleste af vores kunders behov. Vi tilstræber derfor altid at inddrage kunder i tegneprocessen for at opnå den største tilfredshed.

Scanvogn giver for eksempel kunden mulighed for at vælge mellem 4 forskellige toiletløsninger baseret på vandforbrug, indretning og komfort. Løsningerne inkluderer vandskyllende toilet med og uden kværn, vandbesparende vakuumtoilet, selvstændigt tanktoilet og forbrændingstoilet.

Størstedelen af Scanvogns vogne kan bygges til at være helt eller delvist selvforsynede med vand- og kloaktank, solceller, batterier og gas. Kapaciteten af vand, el og gas kan justeres efter behov. Vores mindste tanktoilet har for eksempel kapacitet til 200 besøg, mens vores toilethus kan klare helt op til 1500 besøg før det skal tømmes.

SCANVOGN

Scanvogn er Skandinaviens førende producent af mobile løsninger til bygge- og eventbranchen. Vores kerneprodukter består af mandskabs- og beboelsesvogne, kontor- og spisevogne, toilet- og badevogne samt specialløsninger til nødhjælpsorganisationer, som opererer i fjerntliggende områder, hvor der ikke findes tilstrækkelige sanitære og beboelsesmæssige faciliteter.

Scanvogns vigtigste kendetegn er kvalitet, fleksibilitet og service. Det er vores vision at bidrage positivt til vores kunders succes ved at tilbyde løsninger, som opfylder de krav til kvalitet, komfort og sikkerhed et moderne samfund stiller.

Vi er altid behjælpelige med at afdække og opfylde kundens behov, både under salget og når vognen står hos kunden. Dette afspejles i vores kundetilpassede løsninger, samt vores evne til at håndtere reparationer og levere reservedele.

Med over 20 års udvikling og innovation har Scanvogn erfaringen og kompetencen til at forvandle vores kunders ideer til funktionelle løsninger og levere produkter i højeste kvalitet.

Scanvogn A/S
Hovedvejen 50
DK-9850 Hirtshals
+45 98 97 72 00
info@scanvogn.dk
www.scanvogn.dk