EASY STAND

- **DE - Montage-/ Bedienungsanleitung**
- **EN - Assembly/operating instructions**
- **FR - Notice de montage/d'utilisation**
- **NL - Montage- / gebruikshandleiding**
- **ES - Instrucciones de montaje y de uso**
- **IT - Istruzioni per il montaggio e l'uso**
- **PL - Instrukcja montażu i obsługi**
- **CS - Návod k montáži a obsluze**
- **PT - Instruções de montagem/utilização**
- **RU - Руководство по установке и эксплуатации**
- **RO - Instrucţiuni de montaj/ utilizare**
- **HU - Szerelési/kezelési útmutató**
- **HR - Upute za montažu/uporabu**
- **SL - Navodila za montažo/ uporabo**
- **SK - Návod na montáž/obsluhu**
- **RS - Uputstvo za upotrebu i montažu**
- **BG - Ръководство за монтаж/ обслужване**
- **EL - Οδηγίες συναρμολόγησης/χειρισμού**
- **SV - Monterings- och bruksanvisning**
- **FI - Asennus- ja käyttöohje**
- **TR - Montaj / Kullanma talimatı**

0306034-

0306035-

Abb. ähnlich

Inhalt

- DE -	Gesetzliche Gewährleistung	4
	Lieferumfang	26
	Ersatzteilbestellung	28
- EN -	Legal Warranty	4
	Scope of delivery	26
	Spare parts order	28
- FR -	Garantie légale	4
	Contenu de la livraison	26
	Commande de pièces de rechange	28
- NL -	Wettelijke garantie	4
	Leveringsomvang	26
	Bestelling van reserveonderdelen	28
- ES -	Garantía legal	4
	Volume de suministro	26
	Pedido de recambios	28
- IT -	Garanzia di legge	4
	Dotazioni di serie	26
	Ordine di pezzi di ricambio	28
- PL -	Gwarancja ustawowa	4
	Zakres dostawy	26
	Zamówiene czesci zamiennych	28
- CS -	Zákonná záruka	4
	Rozsah dodávky	26
	Objednání náhradních dílu	28
- PT -	Garantia	4
	Volume de entrega	26
	Encomenda de peças sobressalentes	28
- RU -	Правовая гарантия	4
	Объем поставки набор	26
	Заказ запчастей	28

- RO -	Garanţia legală	4
	Setul de livrare	26
	Comandarea pieselor de schimb	28
- HU -	Vonatkozó jótállás	4
	A csomag tartalma	26
	Pótalkatrészek megrendelése	28
- HR -	Zakonsko jamstvo	4
	Opseg isporuke	26
	Nacrt rezervnih dijelova	28
- SL -	Zakonsko jamstvo	4
	Rozsah dodávky	26
	Objednávanie náhradných dielov	28
- RS -	Zakonska garancija	4
	Opseg isporuke	26
	Porudžbina rezervnih elova	28
- BG -	Законова гаранция	4
	Обхват на доставка	26
	Резервни части за	28
- EL -	Νομικά προβλεπόμενη εγγύηση	4
	Πεδίο εφαρμογής της παράδοσης	26
	Παραγγελία ανταλλακτικών	28
- SV -	lagstadgad garanti	4
	Leveransens omfattning	26
	Reservdelsbeställning	28
- FI -	Lakimääräinen takuu	4
	Toimituksen laajuus	26
	Varaosat järjestys	28
- TR -	Yasal garanti	4
	Teslimat kapsamı	26
	Yedek parça sipariş	28

DE - Gesetzliche Gewährleistung

- Dieses KETTLER Produkt wurde unter Verwendung hochwertiger Materialien und mit größter Sorgfalt hergestellt. Sollten dennoch Mängel auftreten, richten Sie die Reklamation zusammen mit dem Kaufbeleg an Ihren Händler. Es gelten die gesetzlichen Gewährleistungsbestimmungen. Schäden durch unsachgemäße Behandlung, durch Nichtbeachtung der Anleitung und Pflegehinweise oder durch Umwelteinflüsse (z.B.: Luft-/Wasserverschmutzung, Sonnencreme) sind von der Gewährleistung ausgeschlossen.

- Bitte verschrauben Sie zunächst alle Teile lose und kontrollieren Sie deren richtigen Sitz. Richten Sie das so vormontierte Möbelstück auf einer ebenen Fläche aus und ziehen Sie erst dann alle Schrauben fest an. Kontrollieren Sie alle Schraubverbindungen nach dem Montageschritt auf festen Sitz.

EN - Legal Warranty

- This KETTLER product was produced with great care using high-quality materials. If defects should be found, direct your complaint together with the sales receipt to your dealer. Legal warranty provisions apply. Damage due to improper handling, failure to observe the instructions and care information, or through environmental effects (i.e. air/water pollution, sunscreen) are excluded from the warranty.
- To start with, only do up the screws loosely on all parts and make sure they sit properly. Place the pre-assembled piece of furniture on an even surface, and only then tighten all the screws. Make sure all screw connections are sturdy after assembling.

FR - Garantie légale

- Ce produit KETTLER a été fabriqué avec le plus grand soin en utilisant des matériaux de qualité supérieure. Si des défauts devaient cependant survenir, veuillez adresser votre réclamation accompagnée du bon d'achat à votre distributeur. Les dispositions légales de garantie sont applicables. Les dommages résultant d'un traitement inadéquat, de la non observation des instructions et des conseils d'entretien, ou dus à l'environnement (p. ex. air/ eau pollué/e, crème solaire) sont exclus de la garantie.
- Assemblez tout d'abord toutes les parties sans serrer les vis et contrôlez leur bonne mise en place. Mettez le meuble prémonté dans sa position correcte sur une surface plane et ensuite serrez à fond toutes les vis. Après cette étape de montage, contrôlez le serrage de tous les assemblages à vis.

NL - Wettelijke garantie

- Dit KETTLER product werd met hoogwaardige materialen en grote zorgvuldigheid geproduceerd. Mochten er toch nog gebreken optreden, kunt u zich met uw reclamatie en een kopie van de aankoopbon wenden tot uw dealer. Er gelden de wettelijke garantiebepalingen. Schade door onjuist gebruik, door niet in acht nemen van de handleiding en onderhoudsaanwijzingen of door milieuinvloeden (bijv.: lucht-/ waterverontreiniging, zonnebrandcrème) vallen niet onder de garantie.
- A.u.b. eerst alle delen losjes vastschroeven en controleren of ze goed geplaatst zijn. Breng het zo voorgemonteerde meubelstuk op een vlakke ondergrond in de juiste stand en draai dan pas alle schroeven strak aan. Controleer goed of u alle schroefverbindingen vastgedraaid heeft.

ES - Garantía legal

- Este producto de KETTLER está fabricado con materiales de alta calidad y con extremo cuidado. No obstante, en caso de encontrar defectos, dirija su reclamación junto con el comprobante de compra a su distribuidor. Se aplican las condiciones legales de garantía. Los daños causados por un uso inapropiado, por no seguir las instrucciones o las indicaciones de conservación, o por influencia del entorno (por ejemplo, suciedad por aire o agua, por crema solar) quedan excluidos de la garantía.
- Por favor desatornille todas las piezas hasta que estén flojas y controle su asiento correcto. Para alinear el mueble colóquelo encima de una superficie plana y luego apriete todos los tornillos. Controle después de terminar este paso de montaje el todas las uniones atornilladas están bien ajustadas.

IT - Garanzia di legge

- Questo prodotto KETTLER è stato prodotto impiegando materiali di elevata qualità e massima cura. In caso che si presentino, tuttavia, dei vizi, vi preghiamo di reclamare dal rivenditore presentando la ricevuta dell'acquisto. Valgono le disposizioni di legge in merito alla garanzia. Sono esclusi dalla garanzia eventuali danni causati dal trattamento inidoneo, dal mancato rispetto delle istruzioni e dei consigli per la cura del prodotto o dagli agenti atmosferici (a es. inquinamento dell'aria e/o dell'acqua, crema solare).
- Avvitare dapprima tutte le viti e controllare che siano correttamente fissate. Allineare il mobile premontato su una superficie piana, quindi stringere tutte le viti. Dopo aver ultimato la sequenza di montaggio, controllare che tutti i collegamenti a vite siano correttamente fissati.

PL - Gwarancja ustawowa

- Ten produkt firmy KETTLER został wyprodukowany z najwyższą starannością i przy użyciu wysokiej jakości materiałów. Jeżeli mimo to zostaną stwierdzone wady, proszę złożyć reklamację i przedstawić dowód zakupu sprzedawcy, u którego zakupiono produkt. Obowiązują ustawowe postanowienia dotyczące gwarancji. Gwarancja nie obejmuje szkód powstałych w wyniku nieprawidłowej obsługi, nieprzestrzegania instrukcji i wskazówek dotyczących pielęgnacji, a także spowodowanych przez oddziaływanie środowiska (np.: zanieczyszczenie powietrza/ wody, krem do opalania).
- Skręć najpierw ze sobą wszystkie części luźno i skontroluj ich prawidłowe osadzenie. Zmontowany w ten sposób wstępnie mebel wyrównaj na jakiejś równej powierzchni i dopiero wtedy dokręć mocno wszystkie śruby. Skontroluj po kroku montażowym wszystkie połączenia śrubowe pod względem mocnego osadzenia.

CS - Zákonná záruka

- Tento výrobek společnosti KETTLER byl vyroben za použití vysoce kvalitních materiálů a s velkou pečlivostí. Jestliže se přesto vyskytnou nedostatky, směřujte vaši reklamaci na distributora za předložení kupního dokladu. Platí zákonná reklamační ustanovení. Ze záruky jsou vyloučeny škody způsobené neodbornou manipulací, nedodržováním návodu a pokynů k ošetřování nebo povětrnostními vlivy (např.: znečištění větrem / vodou, opalovacím krémem atd.).
- Prosím přišroubujte nejprve všechny díly volně a zkontrolujte zda jsou dobře usazeny. Vyrovnejte takto předmontovaný kus nábytku na rovné ploše a teprve poté šrouby pevně dotáhněte. Zkontrolujte všechna šroubová spojení po příslušném montážním kroku, zdali jsou pevně dotažena.

PT - Garantia

- Este produto KETTLER foi fabricado a partir de materiais de elevada qualidade e com extremo cuidado. Se mesmo assim verificar falhas, apresente a sua reclamação acompanhada da prova de compra junto do seu agente autorizado. São válidas as disposições legais de garantia. Os danos provocados por um manuseamento indevido, pela inobservância do manual e das instruções de conservação ou por agentes atmosféricos (por exemplo: sujidade do ar/água, protetor solar) encontram-se excluídos da garantia.
- Primeiro aparafuse todas as peças sem as apertar e verifique se ficaram montadas corretamente. Alinhe a peça de mobiliário assim pré-montada sobre uma superfície plana e depois aperte bem todos os parafusos Verifique se todas as ligações aparafusadas estão bem apertadas após a etapa de montagem.

RU - Правовая гарантия

- Данное изделие KETTLER произведено с особой тщательностью и использованием высококачественных материалов. Если все же будут обнаружены недостаток, направьте свою рекламацию вместе с чеком в место приобретения товара. На изделие распространяются гарантийные обязательства. Повреждения, полученные вследствие ненадлежащего использования, несоблюдения указаний руководства по эксплуатации и указаний по уходу или вызванные влиянием погодных условий (например, загрязнения из-за воздействия воздуха или воды), не являются гарантийными.
- Сначала соедините все детали не плотно и проверьте правильность их посадки. Установите предварительно собранное изделие на ровную поверхность и только после этого затяните все винты. Проверьте все резьбовые соединения на прочность посадки.

RO - Garanţia legală

- Acest produs KETTLER a fost fabricat prin utilizarea materialelor de calitate superioară şi cu grijă deosebită. Cu toate acestea, în cazul deficienţelor, adresaţi reclamaţia însoţită de bonul fiscal comerciantului dvs. Se aplică dispoziţiile legale privind garanţia. Deteriorările ca urmare a manipulării necorespunzătoare, nerespectării instrucţiunilor şi indicaţiilor privind îngrijirea sau din cauza influenţei mediului (de exemplu: murdăria provenită din aer, crema de plajă) sunt excluse de la acordarea garanţiei.
- Prindeţi mai întâi toate piesele fără a le strânge şi corectaţi poziţia lor dacă este incorectă. Aşezaţi piesa de mobilier premontată pe o suprafaţă plană şi numai atunci strângeţi toate şuruburile. După montaj verificaţi poziţia fixă a îmbinărilor cu şuruburi.

HU - Vonatkozó jótállás

- A jelen KETTLER termék kiváló minőségű anyagok felhasználásával, rendkívüli gondossággal készült. Amennyiben mégis hibák merülnének fel, reklamációjával a vásárlást igazoló nyugta felmutatása mellett forduljon ahhoz az üzlethez, ahol a terméket vásárolta. A törvényes jótállási feltételek érvényesek. A nem rendeltetésszerű használatból, az útmutató és az ápolási tanácsok figyelmen kívül hagyásából, illetve a környezeti hatásokból (pl. levegő-/ vízszennyezés, naptej) eredő károkra nem vonatkozik a jótállás.
- Kérjük, először minden alkatrészt csak lazán csavarozzon össze, majd ellenőrizze, hogy minden a megfelelő helyre került-e. Állítsa be az így először összerelt bútor egy sík felületen, és csak ezután húzzon meg minden csavart . Szerelés után ellenőrizzen minden csavart, hogy a csavarkötések nem lazultak-e meg.

HR - Zakonsko jamstvo

- Ovaj proizvod KETTLER izrađen je uz primjenu visokokvalitetnih materijala i velike pažnje. Ako se ipak pojave nedostaci, obratite se s reklamacijom i računom svojem prodavatelju. Primjenjuju se zakonske odredbe o jamstvu. Jamstvo ne pokriva štete nastale nestručnim rukovanjem, nepridržavanjem uputa i napomena o njezi ili atmosferskim utjecajima (npr.: onečišćenjem zrakom/vodom, kremom za sunčanje).
- Prvo postavite vijke na dijelove tako da budu labavi i provjerite da su ispravno sjeli na svoje mjesto. Izravnajte prethodno montirani komad namještaja na ravnoj površini i tek tada zategnite sve vijke. provjerite da su nakon koraka montaže svi vijčani spojevi čvrsto sjeli na svoje mjesto.

SL - Zakonsko jamstvo

- Ta izdelek KETTLER je bil izdelan zelo skrbno, uporabljeni pa so bili zelo kakovostni materiali. Če kljub temu pride do napak, pošljite reklamacijo, skupaj z računom, svojemu trgovcu. Veljajo zakonska jamstvena določila. Škoda zaradi nepravilne uporabe, zaradi neupoštevanja navodil in nege ali zaradi vplivov okolja (npr.: onesnaženje zraka / vode, s kremami za sonce) je izvzeta iz jamstva.
- Najprej privijte vse dele na rahlo in preverite če so pravilno pritrjeni. Predhodno zmontirane kose pohištva poravnajte na ravni površini in šele nato zategnite vse vijake. Po montažnem koraku preverite trdnost vseh vijačnih spojev.

SK - Zákonná záruka

- Tento výrobok značky KETTLER bol svedomito vyrobený použitím kvalitných materiálov. Ak by sa napriek tomu vyskytli nedostatky, obráťte sa s reklamáciou spolu s predložením dokladu o kúpe na svojho predajcu. Platia zákonom stanovené podmienky záruky. Táto záruka sa nevzťahuje na škody spôsobené neodborným zaobchádzaním, nedodržaním návodu a pokynov na ošetrenie alebo vplyvmi prostredia (napr.: znečistený vzduch a voda, opaľovací krém).
- Zoskrutkujte najskôr všetky diely voľne a skontrolujte ich správne uloženie. Vyrovnajte predmontovaný kus nábytku na rovnej ploche a až potom pevne dotiahnite všetky skrutky. Skontrolujte po kroku montáže, či sú všetky skrutkové spoje pevne dotiahnuté.

RS - Zakonska garancija

- Ovaj KETTLER proizvod proizveden je uz najveću pažnju korišćenjem kvalitetnih materijala. Ukoliko primetite nedostatke, proizvod zajedno s računom reklamirajte kod prodavca. Važe zakonski uslovi garancije. Oštećenja nastala nestručnim rukovanjem, nepoštovanjem uputstava i saveta za održavanje, ili štete nastale pod uticajem okoline (npr.: prljavštinom iz vazduha/vode, kremama za sunčanje) nisu obuhvaćena garancijom.
- Prvo labavo pričvrstite sve delove i proverite njihov pravilan položaj. Poravnajte tako predmontirani komad nameštaja na ravnoj površini, pa tek onda pritegnite sve zavrtnje. Proverite jesu li svi zavrtnji dobro pričvršćeni nakon montaže.

BG - Законова гаранция

- Този продукт на KETTLER е произведен чрез използване на висококачествени материали и с най-голяма грижа. Ако все пак възникнат дефекти, предявете рекламацията към Вашия търговец заедно с касовата бележка. Важат гаранционните условия. Повреди поради неправилно третиране, поради неспазване на ръководството и на указанията за поддръжка или поради влияния на околната среда (напр.: замърсявания на въздуха/водата, слънцезащитни кремове) са изключени от гаранцията.
- Най-напред завийте всички части хлабаво и проверете правилното им положение. Нивелирайте предварително монтирания мебелен елемент върху равна повърхност и едва тогава затегнете всички винтове. Проверете всички винтови съединения за стабилното им положение след монтажната стъпка.

EL - Νομικά προβλεπόμενη εγγύηση

- Αυτό το προϊόν KETTLER παράχθηκε με χρήση υλικών υψηλής ποιότητας και με τη μεγαλύτερη προσοχή. Αν, παρόλα αυτά, προκύψει οποιοδήποτε πρόβλημα, απευθύνετε την αξίωσή σας μαζί με την απόδειξη αγοράς στο τοπικό σας κατάστημα. Ισχύουν οι νομικά προβλεπόμενοι όροι εγγύησης. Η εγγύηση δεν καλύπτει ζημιές λόγω ακατάλληλων χειρισμών, λόγω μη τήρησης των οδηγιών και των υποδείξεων φροντίδας ή λόγω επιδράσεων του περιβάλλοντος (π.χ. ρύποι αέρα/νερού, αντηλιακό).
- Πρώτα βιδώστε χαλαρά όλα τα μέρη και ελέγξτε την σωστή θέση τους. Ευθυγραμμίστε έτσι το προσυναρμολογημένο έπιπλο πάνω σε μια επίπεδη επιφάνεια και σφίξτε καλά στη συνέχεια όλες τις βίδες. Ελέγξτε ίλες τις κοχλιωτές συνδέσεις μετά τη διαδικασία συναρμολόγησης ως προς την σωστή θέση.

SV - lagstadgad garanti

- Denna KETTLER-produkt har tillverkats av kvalitetsmaterial med största noggrannhet. Skulle det trots allt finnas skäl till reklamationer bör du vända dig till den affär där du köpt möblerna. Glöm ej ta med kvittot! För denna produkt gäller lagstadgade garantibestämmelser. Garantin gäller inte skador som uppkommit på grund av felaktigt handhavande, åsidosättande av monterings- och bruksanvisningen eller skötselråden eller på grund av att produkten utsatts för yttre miljöpåverkan (t.ex. luft-/vattenföroreningar eller solkräm).
- Skruva först ihop alla delar löst och kontrollera att allt sitter på rätt ställe. Ställ den förmonterade pallen på en plan och jämn yta, rikta den om det behövs och drag först nu åt alla skruvar ordentligt. Kontrollera sedan alla skruvförbindningar att de verkligen är ordentligt åtdragna.

FI - Lakimääräinen takuu

- Tämä KETTLER tuote on valmistettu korkealuokkaisista, laadukkaista materiaaleista ja erityisellä huolella. Mikäli tästä huolimatta tuotteessa esiintyy puutteita, toimita valitus yhdessä ostotodistuksen kanssa jälleenmyyjällesi. Voimassa ovat lainmukaiset takuumääräykset. Virheellisestä käsittelystä, käyttöohjeiden ja hoito-ohjeiden noudattamatta jättämisestä ja ympärisön vaikutuksesta johtuneet vauriot (esim.: ilman tai veden saastumisesta, aurinkovoiteesta) on suljettu pois takuun piiristä.
- Ruuvaa ensin kaikki osat löysästi ja että ne ovat kunnolla paikoillaan. Pane näin esiasennettu kaluste tasaiselle pinnalle ja kiristä sitten vasta ruuvit. Tarkista asennuksen jälkeen, että kaikki ruuviliitokset ovat tiukasti kiinni.

- Bu KETTLER ürünü yüksek kalitede malzemeler kullanılarak ve azami özen gösterilerek imal edilmiştir. Bun rağmen bir kusur görüldüğü takdirde şikayetlerinizi satış belgesiyle birlikte satıcınıza yöneltmenizi rica ederiz. Yasal garanti hükümleri geçerlidir. Yanlış kullanım, kullanma ve bakım talimatına uyulmaması nedeniyle ya da çevresel etkiler nedeniyle (ör. hava/su kirlenmesi, güneş yağı) oluşan hasarlar garanti kapsamında değildir.
- Lütfen önce tüm parçaları sökünüz ve doğru bir şekilde oturup oturmadıklarını kontrol ediniz. Böylece ön montajı yapılmış mobilya parçasını düz bir yere koyunuz ve ondan sonra tüm vidaları iyice sıkınız. Montaj adımlarına göre tüm vida bağlantılarının iyice sabitlenip sabitlenmediklerini kontrol ediniz.

– DE – Sicherheitshinweise

Dieser Schirmständer ist für KETTLER 0306034-0000 /0306035-0000 Sonnenschirme geeignet.

– EN – For Your Safety

This umbrella stand is suitable for KETTLER 0306034-0000 /0306035-0000 sun umbrellas.

– FR – Pour votre sécurité

Ce porte-parapluie convient aux parasols KETTLER 0306034-0000/0306035-0000.

– NL – Voor uw veiligheid

Deze schermstandaard is geschikt voor KETTLER 0306034-0000/0306035-0000 parasols.

– ES – Para su seguridad

Este soporte de parasol es adecuado para las sombrillas KETTLER 0306034-0000/0306035-0000.

– IT – Per la Vostra sicurezza

Questo portaombrelli è adatto per ombrelloni KETTLER 0306034-0000/0306035-0000.

– PL – Bezpieczeństwo

Ten stojak na parasole nadaje się do parasoli swłonecznych KETTLER 0306034-0000/0306035-0000.

– CS – Pro vaší bezpečnost

Tento deštníkový stojan je vhodný pro slunečníky KETTLER 0306034-0000/0306035-0000.

– PT – Para a sua segurança

Este suporte de guarda-chuva é adequado para os guarda-sóis KETTLER 0306034-0000/0306035-0000.

– RU – Для Вашей безопасности:

Этот зонтик подходит для солнцезащитных зонтов KETTLER 0306034-0000/0306035-0000.

– RO – Pentru siguranţa dumneavoastră

Acest suport pentru umbrele este potrivit pentru umbrele de soare KETTLER 0306034-0000/0306035-0000.

– HU – Biztonság

- Ez az esernyő állvány alkalmas KETTLER 0306034-0000 /0306035-0000.

– HR – Za vlastitu sigurnost

- Ovaj krovni stalak pogodan je za KETTLER 0306034-0000 /0306035-0000.

– SL – Za vašo varnost

- To stojalo za senčnik je primeren za KETTLER 0306034-0000 /0306035-0000.

– SK – Pre vašu bezpečnosť

- Tento deštníkový stojan je vhodný pre slnečníky KETTLER 0306034-0000 /0306035-0000.

– RS – Za Vašu sigurnost

- Ovaj krovni štand je pogodan za suncobrane KETTLER 0306034-0000 /0306035-0000.

– BG – За вашата безопасност

- Тази стойка за чадъри е подходяща за слънчеви чадъри KETTLER 0306034-0000 /0306035-0000.

– EL – Για την ασφάλειά σας

- Αυτή η βάση ομπρέλας είναι κατάλληλη για ομπρέλες ηλίου KETTLER 0306034-0000 /0306035-0000.

– SV – För din egen säkerhet

- Denna paraplyhållare är lämplig för KETTLER 0306034-0000 /0306035-0000 parasoll.

– FI – Turvallisuutesi vuoksi

- Tämä sateenvarjoteline sopii KETTLER 0306034-0000 /0306035-0000 aurinkovarjoihin.

– TR – Emniyetiniz için

- Este suporte de guarda-chuva é adequado para os guarda-sóis KETTLER 0306034-0000 /0306035-0000.

– DE – Sicherheitshinweise

- Dieser Schirmständer ist geeignet für Sonnenschirme von bis zu max. 1,50x1,50m – 2,50x2,50m / ø1,50m – ø2,50m.
- Dieser Schirmständer ist für Sonnenschirme mit einen Mastduchmesser von 35 mm / 38 mm / 48 mm geeignet.

– EN – For Your Safety

- This umbrella stand is suitable for sun umbrellas of up to a maximum 1,50x1,50m – 2,50x2,50m / ø1,50m – ø2,50m.
- This umbrella stand is suitable for sun umbrellas with a mast diameter of 35 mm / 38 mm / 48 mm.

– FR – Pour votre sécurité

- Ce pied de parasol convient à des parasols d'un diamètre de 1,50x1,50m – 2,50x2,50m / ø1,50m – ø2,50m au maximum.
- Ce pied de parasol convient à des parasols ayant un diamètre de mât de 35 mm / 38 mm / 48 mm.

– NL – Voor uw veiligheid

- Deze schermstandaard is geschikt voor zonneschermen van max. 1,50x1,50m – 2,50x2,50m / ø1,50m – ø2,50m.
- Deze schermstandaard is geschikt voor zonneschermen met een mastdiameter van 35 mm / 38 mm / 48 mm.

– ES – Para su seguridad

- Este soporte de parasol es adecuado para parasoles de hasta 1,50x1,50m – 2,50x2,50m / ø1,50m – ø2,50 como máximo.
- Este soporte de parasol es apropiado para parasoles con un diámetro de mástil de 35 mm / 38 mm / 48 mm.

– IT – Per la Vostra sicurezza

- Questa base portaombrellone è adatta ad ombrelloni di max. 1,50x1,50m – 2,50x2,50m / ø1,50m – ø2,50m.
- Questa base portaombrellone è adatta ad ombrelloni con pali di diametro compreso tra 35 mm / 38 mm / 48 mm.

– PL – Bezpieczeństwo

- Stojak parasola jest odpowiedni do parasoli przeciwsłonecznych o średnicy wynoszącej maks. 1,50x1,50m – 2,50x2,50m / ø1,50m – ø2,50m.
- Stojak parasola jest odpowiedni do parasoli przeciwsłonecznych o średnicy masztu wynoszącej od 35 mm / 38 mm / 48 mm.

– CS – Pro vaší bezpečnost

- Tento stojan je vhodný pro slunečníky s maximálním průměrem 1,50x1,50m – 2,50x2,50m / ø1,50m – ø2,50m.
- Tento stojan je vhodný pro slunečníky s průměrem tyče od 35 mm / 38 mm / 48 mm.

– PT – Para a sua segurança

- Esta base é adequada para chapéus de sol com ø até no máx. 1,50x1,50m – 2,50x2,50m / ø1,50m – ø2,50m.
- Esta base é adequada para chapéus de sol com um diâmetro de mastro de 35 mm / 38 mm / 48 mm.

– RU – Для Вашей безопасности:

- Данная стойка подходит для зонтов диаметром макс. 1,50x1,50м – 2,50x2,50м / ø1,50м – ø2,50м.
- Данная стойка подходит для зонтов с диаметром опоры от 35 мм / 38 мм / 48 мм.

– RO – Pentru siguranţa dumneavoastră

- Acest suport de umbrelă este adecvat pentru umbrele de soare cu diametrul maxim de 1,50x1,50m – 2,50x2,50m / ø1,50m – ø2,50m.
- Acest suport de umbrelă este adecvat pentru umbrele de soare cu diametrul piciorului între 35 mm / 38 mm / 48 mm.

– HU – Biztonság

- Ez az ernyőtartó legfeljebb 1,50x1,50m – 2,50x2,50m / ø1,50m – ø2,50m átmérőjű ernyőkhöz használható.
- Ez az ernyőtartó 35 mm / 38 mm / 48 mm közti rúdátmérőjű napernyőkhöz használható.

– HR – Za vlastitu sigurnost

- Ta postolja suncobrana prikladna su za suncobrane promjera maks. 1,50x1,50m – 2,50x2,50m / ø1,50m – ø2,50m.
- Ovo postolje suncobrana prikladno je za suncobrane s promjerom stupa od 35 mm / 38 mm / 48 mm.

– SL – Za vašo varnost

- To stojalo za senčnik je primeren za senčnike do premera največ 1,50x1,50m – 2,50x2,50m / ø1,50m – ø2,50m.
- To stojalo je primerno za senčnike s premerom droga od 35 mm / 38 mm / 48 mm.

– SK – Pre vašu bezpečnosť

- Tento stojan na slnečník je vhodný pre slnečníky do max. 1,50x1,50m – 2,50x2,50m / ø1,50m – ø2,50m.
- Tento stojan na slnečník je vhodný pre slnečníky s priemerom stĺpika od 35 mm / 38 mm / 48 mm.

– RS – Za Vašu sigurnost

- Ovo postolje za suncobran prikladno je za suncobrane do maksimalnog prečnika od 1,50x1,50m – 2,50x2,50m / ø1,50m – ø2,50m.
- Ovo postolje za suncobrane prikladno je za suncobrane s prečnikom stuba od 35 mm / 38 mm / 48 mm.

– BG – За вашата безопасност

- Тази поставка за чадър е пригодена за чадъри за слънце от до макс. 1,50x1,50m – 2,50x2,50m / ø1,50m – ø2,50m.
- Тази поставка за чадър е пригодена за чадъри за слънце с диаметър на стълба от 35 mm / 38 mm / 48 mm.

– EL – Για την ασφάλειά σας

- Αυτή η βάση ομπρέλας είναι κατάλληλη για ομπρέλες ήλιου μέγ. διαμέτρου 1,50x1,50m – 2,50x2,50m / ø1,50m – ø2,50m.
- Αυτή η βάση ομπρέλας είναι κατάλληλη για ομπρέλες ήλιου με διάμετρο ιστού από 35 mm / 38 mm / 48 mm.

– SV – För din egen säkerhet

- Denna parasollfot är avsedd för solparasoll med max. 1,50x1,50m – 2,50x2,50m / ø1,50m – ø2,50m.
- Denna parasollfot är avsedd för solparasoll med en stångdiameter på 35 mm / 38 mm / 48 mm.

– FI – Turvallisuutesi vuoksi

- Tämä varjon jalka soveltuu päivänvarjoille max. 1,50x1,50m – 2,50x2,50m / ø1,50m – ø2,50m.
- Tämä varjon jalka soveltuu päivänvarjoille, joiden maston halkaisija on 35 mm / 38 mm / 48 mm.

– TR – Emniyetiniz için

- Bu şemsiye ayağı maks. 1,50x1,50m – 2,50x2,50m / ø1,50m – ø2,50m'ye kadar olan bahçe şemsiyeleri için uygundur.
- Bu şemsiye ayağı, direk çapı 35 mm / 38 mm / 48 mm arası olan bahçe şemsiyeleri için uygundur.

– DE – Sicherheitshinweise

- Dieser Schirmständer ist geeignet für Sonnenschirme von bis zu max. 2,50mx2,50m – 3x3m / ø2,50m – ø3m.
- Dieser Schirmständer ist für Sonnenschirme mit einen Mastduchmesser von 35 mm / 38 mm / 48 mm geeignet.

– EN – For Your Safety

- This umbrella stand is suitable for sun umbrellas of up to a maximum 2,50mx2,50m – 3x3m / ø2,50m – ø3m.
- This umbrella stand is suitable for sun umbrellas with a mast diameter of 35 mm / 38 mm / 48 mm.

– FR – Pour votre sécurité

- Ce pied de parasol convient à des parasols d'un diamètre de 2,50mx2,50m – 3x3m / ø2,50m – ø3m au maximum.
- Ce pied de parasol convient à des parasols ayant un diamètre de mât de 35 mm / 38 mm / 48 mm.

– NL – Voor uw veiligheid

- Deze schermstandaard is geschikt voor zonneschermen van max. 2,50mx2,50m – 3x3m / ø2,50m – ø3m.
- Deze schermstandaard is geschikt voor zonneschermen met een mastdiameter van 35 mm / 38 mm / 48 mm.

– ES – Para su seguridad

- Este soporte de parasol es adecuado para parasoles de hasta xxx mm ø como máximo.
- Este soporte de parasol es apropiado para parasoles con un diámetro de mástil de 35 mm / 38 mm / 48 mm.

– IT – Per la Vostra sicurezza

- Questa base portaombrellone è adatta ad ombrelloni di max. 2,50mx2,50m – 3x3m / ø2,50m – ø3m.
- Questa base portaombrellone è adatta ad ombrelloni con pali di diametro compreso tra 35 mm / 38 mm / 48 mm.

– PL – Bezpieczeństwo

- Stojak parasola jest odpowiedni do parasoli przeciwsłonecznych o średnicy wynoszącej maks. 2,50mx2,50m – 3x3m / ø2,50m – ø3m.
- Stojak parasola jest odpowiedni do parasoli przeciwsłonecznych o średnicy masztu wynoszącej od 35 mm / 38 mm / 48 mm.

– CS – Pro vaší bezpečnost

- Tento stojan je vhodný pro slunečníky s maximálním průměrem 2,50mx2,50m – 3x3m / ø2,50m – ø3m.
- Tento stojan je vhodný pro slunečníky s průměrem tyče od 35 mm / 38 mm / 48 mm.

– PT – Para a sua segurança

- Esta base é adequada para chapéus de sol com ø até no máx. 2,50mx2,50m – 3x3m / ø2,50m – ø3m.
- Esta base é adequada para chapéus de sol com um diâmetro de mastro de 35 mm / 38 mm / 48 mm.

– RU – Для Вашей безопасности:

- Данная стойка подходит для зонтов диаметром макс. 2,50мх2,50м – 3х3м / ø2,50м – ø3м.
- Данная стойка подходит для зонтов с диаметром опоры от 35 мм / 38 мм / 48 мм.

– RO – Pentru siguranţa dumneavoastră

- Acest suport de umbrelă este adecvat pentru umbrele de soare cu diametrul maxim de 2,50mx2,50m – 3x3m / ø2,50m – ø3m.
- Acest suport de umbrelă este adecvat pentru umbrele de soare cu diametrul piciorului între 35 mm / 38 mm / 48 mm.

– HU – Biztonság

- Ez az ernyőtartó legfeljebb 2,50mx2,50m – 3x3m / ø2,50m – ø3m átmérőjű ernyőkhöz használható.
- Ez az ernyőtartó 35 mm / 38 mm / 48 mm közti rúdátmérőjű napernyőkhöz használható.

– HR – Za vlastitu sigurnost

- Ta postolja suncobrana prikladna su za suncobrane promjera maks. 2,50mx2,50m – 3x3m / ø2,50m – ø3m.
- Ovo postolje suncobrana prikladno je za suncobrane s promjerom stupa od 35 mm / 38 mm / 48 mm.

– SL – Za vašo varnost

- To stojalo za senčnik je primeren za senčnike do premera največ 2,50mx2,50m – 3x3m / ø2,50m – ø3m.
- To stojalo je primerno za senčnike s premerom droga od 35 mm / 38 mm / 48 mm.

– SK – Pre vašu bezpečnosť

- Tento stojan na slnečník je vhodný pre slnečníky do max. 2,50mx2,50m – 3x3m / ø2,50m – ø3m.
- Tento stojan na slnečník je vhodný pre slnečníky s priemerom stĺpika od 35 mm / 38 mm / 48 mm.

– RS – Za Vašu sigurnost

- Ovo postolje za suncobran prikladno je za suncobrane do maksimalnog prečnika od 2,50mx2,50m – 3x3m / ø2,50m – ø3m.
- Ovo postolje za suncobrane prikladno je za suncobrane s prečnikom stuba od 35 mm / 38 mm / 48 mm.

– BG – За вашата безопасност

- Тази поставка за чадър е пригодена за чадъри за слънце от до макс. 2,50mx2,50m – 3x3m / ø2,50m – ø3m.
- Тази поставка за чадър е пригодена за чадъри за слънце с диаметър на стълба от 35 mm / 38 mm / 48 mm.

– EL – Για την ασφάλειά σας

- Αυτή η βάση ομπρέλας είναι κατάλληλη για ομπρέλες ήλιου μέγ. διαμέτρου 2,50mx2,50m – 3x3m / ø2,50m – ø3m.
- Αυτή η βάση ομπρέλας είναι κατάλληλη για ομπρέλες ήλιου με διάμετρο ιστού από 35 mm / 38 mm / 48 mm.

– SV – För din egen säkerhet

- Denna parasollfot är avsedd för solparasoll med max. 2,50mx2,50m – 3x3m / ø2,50m – ø3m.
- Denna parasollfot är avsedd för solparasoll med en stångdiameter på 35 mm / 38 mm / 48 mm.

– FI – Turvallisuutesi vuoksi

- Tämä varjon jalka soveltuu päivänvarjoille max. 2,50mx2,50m – 3x3m / ø2,50m – ø3m.
- Tämä varjon jalka soveltuu päivänvarjoille, joiden maston halkaisija on 35 mm / 38 mm / 48 mm.

– TR – Emniyetiniz için

- Bu şemsiye ayağı maks. 2,50mx2,50m – 3x3m / ø2,50m – ø3m'ye kadar olan bahçe şemsiyeleri için uygundur.
- Bu şemsiye ayağı, direk çapı 35 mm / 38 mm / 48 mm arası olan bahçe şemsiyeleri için uygundur.

Lieferumfang

- EN - Scope of delivery
- FR - Contenu de la livraison
- NL - Leveringsomvang
- ES - Volume de suministro
- IT - Dotazioni di serie
- PL - Zakres dostawy
- CS - Rozsah dodávky
- PT - Volume de entrega
- RU - Объем поставки набор
- RO - Setul de livrare
- HU - A csomag tartalma
- HR - Opseg isporuke
- SL - Obseg dobave
- SK - Rozsah dodávky
- RS - Opseg isporuke
- BG - Обхват на доставка
- EL - Πεδίο εφαρμογής της αράδοσης
- SV - Leveransens omfattning
- FI - Toimituksen laajuus
- TR - Teslimat kapsamı

0306034-

0306035-

1. Ersatzteilbestellung

- EN - Spare parts order
- FR - Commande de pièces de rechange
- NL - Bestelling van reserveonderdelen
- ES - Pedido de recambios
- IT - Ordine di pezzi di ricambio
- PL - Zamówiene czesci zamiennych
- CS - Objednání náhradních dílu
- PT - Encomenda de peças sobressalentes
- RU - Заказ запчастей
- RO - Comandarea pieselor de schimb
- HU - Pótalkatrészek megrendelése
- HR - Nacrt rezervnih dijelova
- SL - Narocilo nadomestnih delov
- SK - Objednávanie náhradných dielov
- RS - Porudžbina rezervnih elova
- BG - Резервни части за
- EL - Παραγγελία ανταλλακτικών
- SV - Reservdelsbeställning
- FI - Varaosat järjestys
- TR - Yedek parça siparisi

KETTLER Home&Garden GmbH
Otto- Hahn- Straße 5
21509 Glinde
xx xxx xx-yyyy
S/N xxxxxxxx Yxxxx xxxx
geprüft nach DIN EN 581-1,-2 max. ### kg

		0306034-	
1	1x	10000078	
2	1x	10000079	
3	1x	10000081	
4	1x	10000080	

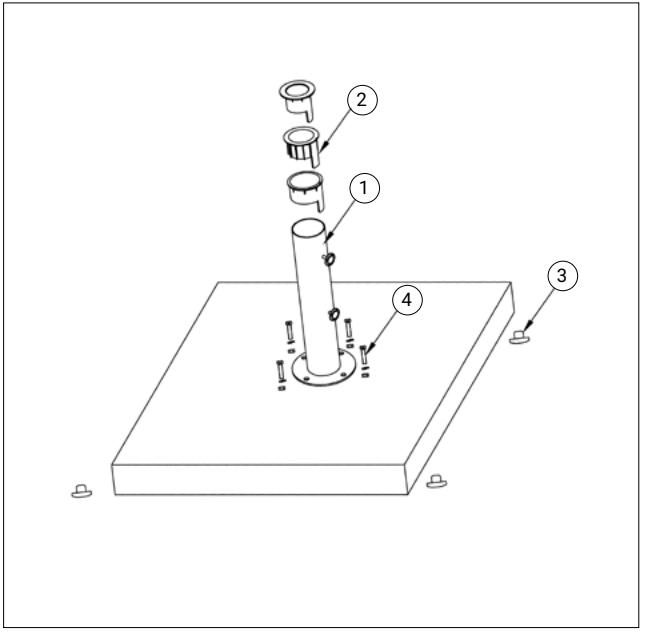

		0306035-	
1	1x	10000078	
2	1x	10000079	
3	1x	10000081	
4	1x	10000080	

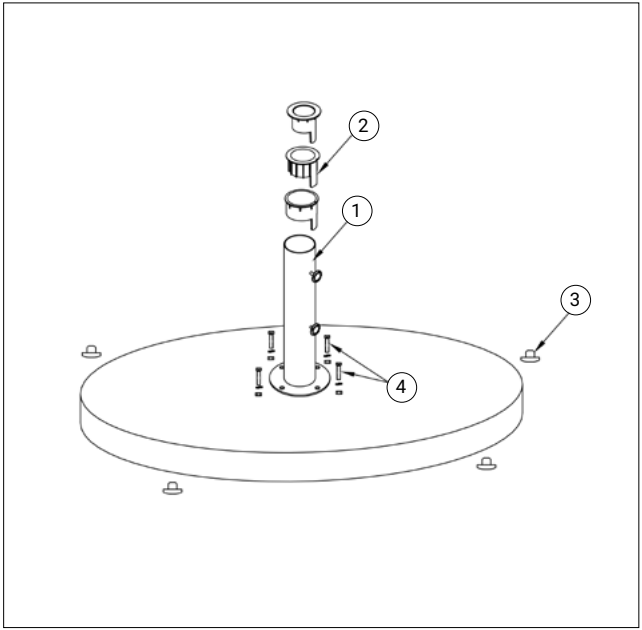

3. Ersatzteilbestellung

Bei Bedarf an Ersatzteilen oder Zubehör wenden Sie sich bitte an Ihren Fachhändler/Vertriebspartner vor Ort.
Den Fachhändler in Ihrer Nähe finden Sie auf:
www.kettler-garden.com

If you need spare parts or accessories, please contact your specialised dealer / sales partner on site.
You can find the specialised dealer on:
www.kettler-garden.com

KETTLER Home&Garden GmbH
Otto-Hahn-Straße 5
21509 Glinde

docu 5111a/12.20

www.kettler-garden.com