# MasterTherm

## TEPELNÁ ČERPADLA

# Katalog a cenník pre SR

2020/2021

www.mastertherm.cz

European Quality Label for Heat Pumps

ehpa

BoxAir

BoxAir Inverter

BoxAir Inverter Split

BoxAir Inverter Split Combi

AquaMaster

AquaMaster Inverter

AquaMaster Inverter Combi

TČ pre velké objekty

AQZHX

Ready for 2020

# BoxAir

vzduch - voda | on/off | 7 let záruka | -20°C minimální teplota zdroje | 55°C teplota topné vody | vytápění a chlazení | ekologické chladivo R407C | aplikace | český výrobek

MasterTherm TEPELNÁ ČERPADLA

| model | A7W35[1] | | A2W35 | | Sezónní energetická účinnost vytápění - nízko teplotní provoz 35°C | | | | Sezónní energetická účinnost vytápění - středně teplotní provoz 55°C | | | | el. jistič[2] | kompresor | hmotnost (kg) | povinné kontroly těsnosti dle EP 517/2014 | SVT kód | objednací číslo | cena Eur s DPH | objednací číslo | cena v Eur s DPH |
|---|---|---|---|---|---|---|---|---|---|---|---|---|---|---|---|---|---|---|---|---|---|
| | výkon (kW) | COP | výkon (kW) | COP | výkon (kW)[3] | SCOP | ηs % | třída | výkon (kW)[3] | SCOP | ηs % | třída | | | | | | Regulace STANDARD | | Regulace PLUS | |
| BoxAir-22Z | 8,2 | 4,4 | 6,1 | 3,3 | 8 | 3,66 | 144 | A+ | 8 | 3,00 | 117 | A+ | 16A"C" | 3x400 V | 120 | ne | SVT4960 | 1BA22Z-01 | 7 070,- | 1BA22Z-11 | 7 510,- |
| BoxAir-26Z | 10,6 | 4,2 | 7,9 | 3,2 | 11 | 3,63 | 142 | A+ | 10 | 2,84 | 111 | A+ | 25A"B" | 3x400 V | 150 | ne | SVT4961 | 1BA26Z-01 | 8 240,- | 1BA26Z-11 | 8 650,- |
| BoxAir-30Z | 12,2 | 4,3 | 9,1 | 3,2 | 12 | 3,64 | 143 | A+ | 12 | 2,86 | 111 | A+ | 25A"B" | 3x400 V | 176 | ne | SVT4962 | 1BA30Z-01 | 8 500,- | 1BA30Z-11 | 8 910,- |
| BoxAir-37Z | 15,4 | 4,5 | 11,5 | 3,4 | 16 | 3,71 | 145 | A+ | 15 | 2,97 | 116 | A+ | 25A"C" | 3x400 V | 178 | ne | SVT4963 | 1BA37Z-01 | 8 910,- | 1BA37Z-11 | 9 340,- |
| BoxAir-45Z | 18,2 | 4,5 | 13,7 | 3,5 | 19 | 3,89 | 153 | A++ | 18 | 3,08 | 120 | A+ | 25A"C" | 3x400 V | 180 | ne | SVT4965 | 1BA45Z-01 | 9 510,- | 1BA45Z-11 | 9 920,- |

[1] Výkonové údaje dle ČSN EN 14 511. A7W35 - vzduch 7°C, voda 35°C.
[2] Doporučená hodnota el. jištění 3x400V, vč. pomocného integrovaného elektrokotle.
[3] Návrhový výkon při venkovní teplotě -10°C dle ČSN EN 14 825.

| Volitelná výbava | objednací číslo | cena v Eur s DPH |
|---|---|---|
| | | |
| Modul pro připojení k internetu | 10INT | 360,- |
| Režim chlazení reverzací | 10CH | 270,- |
| Prostorový přístroj pAD s čidlem teploty | 10PAD | 155,- |
| Prostorový přístroj pADh s čidly teploty+vlhkosti | 10PADH | 230,- |
| Sledovač fází | 10SF | 75,- |
| Softstart pro měkký rozběh kompresoru | 10SS | 360,- |
| Rozšiřující modul k regulaci PLUS | 10EK | 355,- |
| Barva na přání dle RAL | 10CO | 235,- |
| Barva v ceně - stříbrná | | v ceně |
| RAL 9006 | | |

## Základní výbava

- ✔ Osmiřádkový ovládací displej pGD
- ✔ Nové ultra-tiché ventilátory s plynulou regulací otáček
- ✔ Ekvitermní systém MaR
- ✔ Vestavěný elektro-kotel a oběhové čerpadlo s regulací otáček
- ✔ Elektronicky řízený expanzní ventil

## Vlastnosti

- ▶ Venkovní kompakt (monoblok)
- ▶ Použití pro topení i chlazení
- ▶ Teplota topné vody až 55°C
- ▶ Rozsah venkovních teplot od +35°C do -20°C
- ▶ Velmi snadná montáž, tichý provoz
- ▶ Možnost řízení až 6 topných okruhů (HTO+6x TO+TUV)

**Přímé napojení tepelného čerpadla do topného systému a přepínací způsob ohřevu TV.**
***1-tepelné čerpadlo 2-otopná soustava 3-expanzní nádoba 4-nepřímotopný akumulační zásobník TV 5-výstup TV 6- 3cestný ventil***

Tepelné čerpadlo (1)je přímo zapojené do otopné soustavy. Teplota topné vody se mění v závislosti na venkovní teplotě. Při požadavku na ohřev TV dochází k přerušení vytápění a přepnutí 3cestného ventilu (6). Zvýšením výstupní teploty topné vody z tepelného čerpadla dojde k ohřevu zásobníku TV (4). Po ukončení ohřevu se vrací celý systém do režimu vytápění. Schéma je vhodné zejména pro podlahové vytápění, výjimečně také pro soustavy s dostatečně velkým množstvím topné vody. Možnost místní regulace topné soustavy (řízení průtoku topné vody topnou soustavou) je omezena.

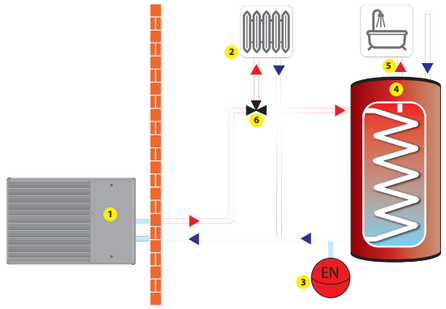


**Zapojení s akumulační nádobou topné vody a přepínací způsob ohřevu TV.**
***1-tepelné čerpadlo, 2-otopná soustava, 3-expanzní nádoba, 4-akumulační nádoba, 5-OČ topného systému, 6-nepřímotopný akumulační zásobník TV, 7-výstup TV, 8-3cestný ventil***

Tepelné čerpadlo (1)je zapojené do otopné soustavy prostřednictvím akumulační nádoby (4), která plní funkci akumulace tepla a termohydraulického rozdělovače. Teplota topné vody se mění v závislosti na venkovní teplotě. Průtok topné vody otopnou soustavou zajišťuje oběhové čerpadlo (5). Při požadavku na ohřev TV dochází k přerušení vytápění a přepnutí 3cestného ventilu (8). Zvýšením výstupní teploty topné vody z tepelného čerpadla dojde k ohřevu zásobníku TV (6). Po ukončení ohřevu se vrací celý systém do režimu vytápění.

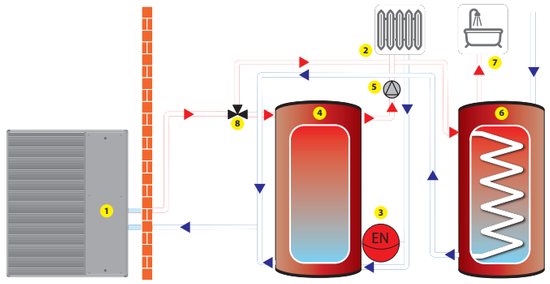

| Řízení topných okruhů | Regulace STANDARD | Regulace PLUS |
|---|---|---|
| Určeno pro: | jednookruhové otopné soustavy | víceokruhové otopné soustavy |
| Hlavní topný okruh | ano | ano |
| Vedlejší topný okruh | - | nezávisle dva vč. směšování |
| Teplota prostoru | ano, s výbavou 10PAD(H) | ve dvou zónách |
| Teplá voda TUV | ano | ano |
| Volitelně | - | až šest topných okruhů |

*Rozměry a připojení modelů BA26Z - BA45Z*

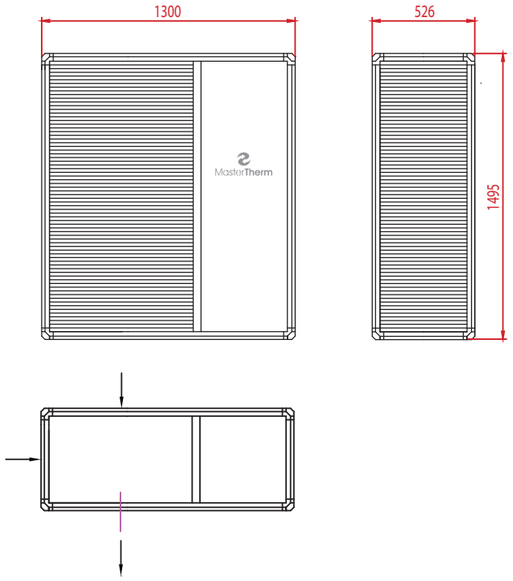


*Rozměry a připojení modelu BA22Z*

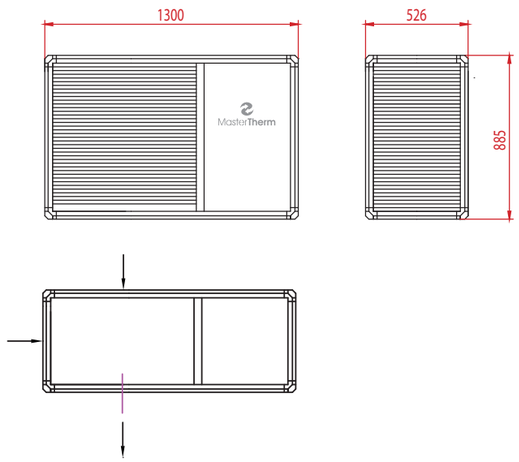

# BoxAir Inverter

Zelená domácnostiam | vzduch - voda | inverter | 7 let záruka | -20°C minimální teplota zdroje | 60°C teplota topné vody | A+++ energetická účinnost | vytápění a chlazení | ekologické chladivo R410a | aplikace | český výrobek

MasterTherm TEPELNÁ ČERPADLA

| model | A7W35 | Tepelná ztráta objektu Qz (kW) | A7W35 60Hz[1] | | A2W35 60Hz | | A-7W35 80Hz | | A-15W35 90Hz | | Sezónní energetická účinnost vytápění - nízko teplotní provoz 35°C | | | | Sezónní energetická účinnost vytápění - středně teplotní provoz 55°C | | | | el. jistič[2] | kompresor | hmotnost (kg) | povinné kontroly těsnosti dle EP 517/2014 | SVT kód | objednací číslo | cena v Eur s DPH | objednací číslo | cena v Eur s DPH |
|---|---|---|---|---|---|---|---|---|---|---|---|---|---|---|---|---|---|---|---|---|---|---|---|---|---|---|---|
| | výkon (kW) | | výkon (kW) | COP | výkon (kW) | COP | výkon (kW) | COP | výkon (kW) | COP | výkon (kW)[3] | SCOP | ηs % | třída | výkon (kW)[3] | SCOP | ηs % | třída | | | | | | Regulace STANDARD | | Regulace PLUS | |
| BoxAir 22I | 2-7 | do 5,5 | 4,9 | 4,7 | 3,6 | 3,5 | 3,6 | 2,8 | 3,2 | 2,6 | 5 | 4,18 | 164 | A++ | 4 | 3,22 | 126 | A++ | 16A"B" | 1x230V | 115 | ne | SVT2718 | 1BA22I-01 | 7 670,- | 1BA22I-11 | 8 880,- |
| BoxAir 26I | 3-9 | do 8,5 | 8,1 | 4,8 | 5,8 | 3,5 | 5,5 | 2,8 | 5,1 | 2,5 | 7,5 | 4,40 | 173 | A++ | 7 | 3,36 | 132 | A++ | 20A"B" | 1x230V | 120 | ne | SVT20344 | 1BA26I-01 | 7 970,- | 1BA26I-11 | 8 400,- |
| BoxAir 30I | 5-12 | do 10 | 8,65 | 5,2 | 6,25 | 3,8 | 6,0 | 2,9 | 5,3 | 2,4 | 8,5 | 4,49 | 177 | A+++ | 8 | 3,45 | 135 | A++ | 25A"B" | 1x230V | 155 | ne | SVT2727 | 1BA30I-01 | 9 550,- | 1BA30I-11 | 9 920,- |
| BoxAir 37I | 5-17 | do 13 | 11,5 | 4,7 | 8,8 | 3,7 | 8,7 | 2,8 | 8,2 | 2,3 | 11 | 4,48 | 176 | A+++ | 10 | 3,50 | 137 | A++ | 25A"B" | 3x400V | 165 | ne | SVT21802 | 1BA37I-01 | 10 070,- | 1BA37I-11 | 10 490,- |
| BoxAir 45I | 7-22 | do 16 | 15,3 | 4,7 | 10,6 | 3,5 | 11,1 | 2,75 | 9,8 | 2,2 | 14 | 4,30 | 169 | A++ | 13 | 3,32 | 130 | A++ | 32A"B" | 3x400V | 165 | ne | SVT2728 | 1BA45I-01 | 10 590,- | 1BA45I-11 | 11 000,- |

[1] Výkonové údaje dle ČSN EN 14 511, v souladu s požadavky EHPA pro přidělení značky kvality Q. A7W35 60 Hz - vzduch 7°C, voda 35°C, frekvence kompresoru 60 Hz
[2] Doporučená hodnota el. jištění 3x400V, vč. pomocného integrovaného elektrokotle. Jednotky 22I,26I a 30I mohou být zapojeny také na síť 1x230V s jištěním 40A"B"(22I), resp. 50A"B"(26I, 30I).
[3] Návrhový výkon při venkovní teplotě -10°C dle ČSN EN 14 825.

| Volitelná výbava | objednací číslo | cena v Eur bez DPH |
|---|---|---|
| | | |
| Modul pro připojení k internetu | 10INT | 360,- |
| Režim chlazení reverzací | 10CH | 270,- |
| Prostorový terminál pAD s čidlem teploty | 10PAD | 155,- |
| Prostorový terminál pADh s čidly teploty+vlhkosti | 10PADH | 230,- |
| Rozšiřující modul k regulaci PLUS | 10EK | 355,- |
| Barva na přání dle RAL | 10CO | 235,- |
| Barva v ceně - stříbrná | | v ceně |
| RAL 9006 | | |

## Základní výbava

- ✔ Osmiřádkový ovládací displej pGD
- ✔ Kompresor s plynulou regulací výkonu
- ✔ Nové ultra-tiché ventilátory s plynulou regulací otáček
- ✔ Ekvitermní systém MaR
- ✔ Vestavěný elektro-kotel a oběhové čerpadlo s regulací otáček
- ✔ Unikátně řízený elektronický expanzní ventil

## Vlastnosti

- ▶ Venkovní kompakt (monoblok)
- ▶ Použití pro topení i chlazení
- ▶ Teplota topné vody až 60°C
- ▶ Rozsah venkovních teplot od +35°C do -20°C
- ▶ Velmi snadná montáž, tichý provoz
- ▶ Není nutná akumulační nádoba
- ▶ Možnost řízení až 6 topných okruhů (HTO+6x TO+TUV)

**Přímé napojení tepelného čerpadla do topného systému a přepínací způsob ohřevu TV.**

***1- tepelné čerpadlo, 2- otopná soustava, 3- expanzní nádoba, 4- nepřímotopný akumulační zásobník TV, 5- výstup TV, 6- 3cestný ventil***

Tepelné čerpadlo (1) je přímo zapojené do otopné soustavy. Teplota topné vody se mění v závislosti na venkovní teplotě. Při požadavku na ohřev TV dochází k přerušení vytápění a tepelného čerpadla dojde k ohřevu zásobníku TV (4). Po ukončení ohřevu se vrací celý systém do režimu vytápění. Schéma je vhodné zejména pro podlahové vytápění, výjimečně také pro soustavy s dostatečně velkým množstvím topné vody. Možnost místní regulace topné soustavy (řízení průtoku topné vody topnou soustavou) je omezena.

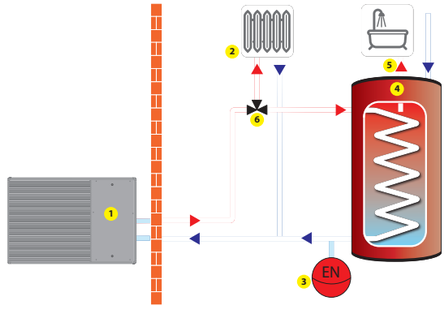


**Zapojení s akumulační nádobou topné vody a přepínací způsob ohřevu TV.**

***1- tepelné čerpadlo, 2- otopná soustava, 3- expanzní nádoba, 4- akumulační nádoba, 5- OČ topného systému, 6- nepřímotopný akumulační zásobník TV, 7- výstup TV, 8- 3cestný ventil***

Tepelné čerpadlo (1) je zapojené do otopné soustavy prostřednictvím akumulační nádoby (4), která plní funkci akumulace tepla a termohydraulického rozdělovače. Teplota topné vody se mění v závislosti na venkovní teplotě. Průtok topné vody otopnou soustavou zajišťuje oběhové čerpadlo (5). Při požadavku na ohřev TV dochází k přerušení vytápění a přepnutí 3cestného ventilu (8). Zvýšením výstupní teploty topné vody z tepelného čerpadla dojde k ohřevu zásobníku TV (6). Po ukončení ohřevu se vrací celý systém do režimu vytápění.

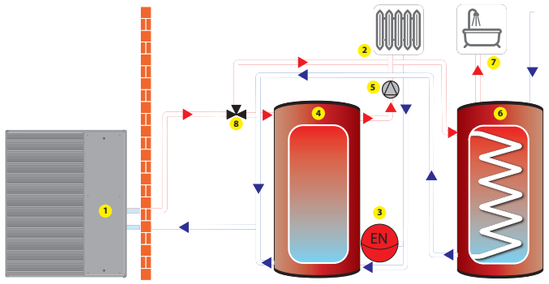


*Rozměry a připojení modelů BA30I - BA45I:*

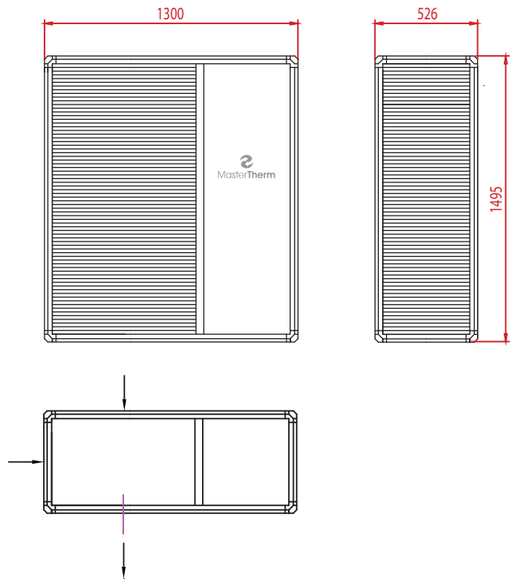


*Rozměry a připojení modelů BA22I - BA26I:*

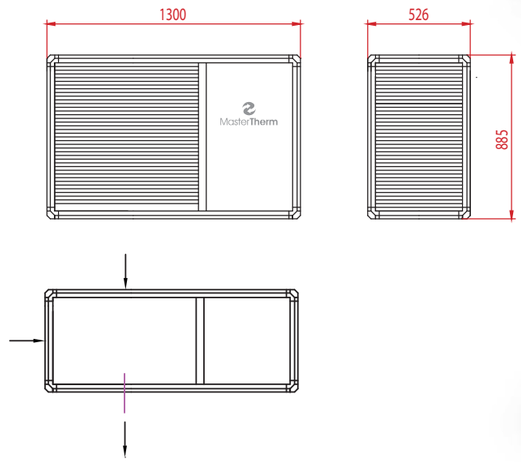


| Řízení topných okruhů | Regulace STANDARD | Regulace PLUS |
|---|---|---|
| Určeno pro: | jednookruhové otopné soustavy | víceokruhové otopné soustavy |
| Hlavní topný okruh | ano | ano |
| Vedlejší topný okruh | - | nezávisle dva vč. směšování |
| Teplota prostoru | ano, s výbavou 10PAD(H) | ve dvou zónách |
| Teplá voda TUV | ano | ano |
| Volitelně | - | až šest topných okruhů |

# BoxAir Inverter Split

vzduch - voda | inverter | 7 let záruka | -20°C minimální teplota zdroje | 60°C teplota topné vody | A+++ energetická účinnost | vytápění a chlazení | ekologické chladivo R410a | aplikace | český výrobek

MasterTherm TEPELNÁ ČERPADLA

| model | A7W35 | Tepelná ztráta objektu Qz (kW) | A7W35 60Hz[1] | | A2W35 60Hz | | A-7W35 80Hz | | A-15W35 90Hz | | Sezónní energetická účinnost vytápění - nízko teplotní provoz 35°C | | | | Sezónní energetická účinnost vytápění - středně teplotní provoz 55°C | | | | el. jistič[2] | kompresor | rozměry v x š x h (mm) | hmotnost (kg) | povinné kontroly těsnosti dle EP 517/2014 | SVT kód | objednací číslo | cena v Eur s DPH |
|---|---|---|---|---|---|---|---|---|---|---|---|---|---|---|---|---|---|---|---|---|---|---|---|---|---|---|
| | výkon (kW) | | výkon (kW) | COP | výkon (kW) | COP | výkon (kW) | COP | výkon (kW) | COP | výkon (kW)[3] | SCOP | ηs % | třída | výkon (kW)[3] | SCOP | ηs % | třída | | | | | | | | |
| BoxAir-22IS | 2-7 | do 5,5 | 4,9 | 4,7 | 3,6 | 3,5 | 3,6 | 2,8 | 3,2 | 2,6 | 5 | 4,18 | 164 | A++ | 4 | 3,22 | 126 | A++ | 16A"B" | 1x230V | 1200x526x716 | 160 | ne | SVT21804 | 1BA22IS-11 | 9 110,- |
| BoxAir-26IS | 3-9 | do 8,5 | 8,1 | 4,6 | 5,6 | 3,5 | 5,5 | 2,8 | 5,1 | 2,4 | 6,5 | 4,28 | 168 | A++ | 6,3 | 3,24 | 126 | A++ | 20A"B" | 1x230V | 1200x526x716 | 165 | ne | SVT21805 | 1BA26IS-11 | 9 430,- |
| BoxAir-37IS | 5-17 | do 13 | 11,5 | 4,7 | 8,8 | 3,7 | 8,7 | 2,8 | 8,2 | 2,3 | 11 | 4,48 | 176 | A+++ | 10 | 3,50 | 137 | A++ | 25A"B" | 3x400V | 1200x526x716 | 165 | ne | SVT23831 | 1BA37IS-11 | 11 530,- |
| BoxAir-45IS | 7-22 | do 16 | 15,3 | 4,7 | 10,6 | 3,5 | 11,1 | 2,75 | 9,8 | 2,2 | 14 | 4,30 | 169 | A++ | 13 | 3,32 | 130 | A++ | 32A"B" | 3x400V | 1200x526x716 | 170 | ne | SVT23832 | 1BA45IS-11 | 12 080,- |

[1] Výkonové údaje dle ČSN EN 14 511, v souladu s požadavky EHPA pro přidělení značky kvality Q. A7W35 60 Hz - vzduch 7°C, voda 35°C, frekvence kompresoru 60 Hz
[2] Doporučená hodnota el. jištění 3x400V, vč. pomocného integrovaného elektrokotle. Jednotky mohou být zapojeny také na síť 1x230V s jištěním 40A"B"(22I), resp. 50A"B"(26I).
[3] Návrhový výkon při venkovní teplotě -10°C dle ČSN EN 14 825.

| Volitelná výbava | objednací číslo | cena v Eur s DPH |
|---|---|---|
| | | |
| Modul pro připojení k internetu | 10INT | 360,- |
| Režim chlazení reverzací | 10CH | 270,- |
| Desuperheater pro vysoce účinný ohřev TUV | 10DESUP | 440,- |
| Prostorový terminál pAD s čidlem teploty | 10PAD | 155,- |
| Prostorový terminál pADh s čidly teploty+vlhkosti | 10PADH | 230,- |
| Rozšiřující modul řízení topných okruhů | 10EK | 355,- |
| Modifikace IndoorSplit pro vnitřní instalaci | 102645VK | 850,- |
| Barva vnější jednotky na přání dle RAL | 10CO | 235,- |
| Vnější jednotka na nožičkách nebo na konzoli | | v ceně |
| Barva vnější jednotky: stříbrná | | v ceně |
| Barva vnitřní jednotky: stříbrná, červená | | v ceně |
| RAL 9006 | RAL 3020 | |

## Základní výbava

- ✔ Integrovaný osmiřádkový ovládací displej pGD
- ✔ Kompresor s plynulou regulací výkonu
- ✔ Nové ultra-tiché ventilátory s plynulou regulací otáček
- ✔ Ekvitermní systém MaR
- ✔ Vestavěný elektro-kotel a oběhové čerpadlo s regulací otáček
- ✔ Hlavní vypínač přívodu napájení
- ✔ Unikátně řízený elektronický expanzní ventil

## Vlastnosti

- ▶ Dělená konstrukce (split)
- ▶ Použití pro topení i chlazení
- ▶ Teplota topné vody až 60°C
- ▶ Rozsah venkovních teplot od +35°C do -20°C
- ▶ Velmi snadná montáž, tichý provoz
- ▶ Není nutná akumulační nádoba
- ▶ Možnost řízení až 6 topných okruhů (HTO+6x TO+TUV)

**Přímé napojení tepelného čerpadla do topného systému a přepínací způsob ohřevu TV.**

***1-tepelné čerpadlo, 2-otopná soustava, 3-expanzní nádoba, 4-nepřímotopný akumulační zásobník TV, 5-výstup TV, 6- 3cestný ventil, 7- OČ desuperheateru***

Tepelné čerpadlo (1) je přímo zapojené do otopné soustavy. Teplota topné vody se mění v závislosti na venkovní teplotě. Při požadavku na ohřev TV dochází k přerušení vytápění a přepnutí 3cestného ventilu (6). Zvýšením výstupní teploty topné vody z tepelného čerpadla dojde k ohřevu zásobníku TV (4). Po ukončení ohřevu se vrací celý systém do režimu vytápění. Desuperheater (volitelná výbava) je speciální výměník, který odebírá vysokoteplotní energii z kompresoru a předává ji s vysokou účinností do zásobníku TV. Při tomto schématu zapojení je omezena možnost dodatečné regulace otopného systému snižováním průtoku topné vody (zónové ventily, termostatické hlavice). Pro přesné řízení teploty interiéru lze využít regulaci tepelného čerpadla.

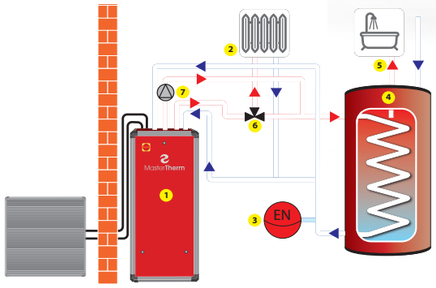


**Zapojení s akumulační nádobou topné vody a přepínací způsob ohřevu TV.**

***1-tepelné čerpadlo, 2-otopná soustava, 3-expanzní nádoba, 4-akumulační nádoba, 5-OČ topného systému, 6-nepřímotopný akumulační zásobník TV, 7-výstup TV, 8-3cestný ventil***

Tepelné čerpadlo (1)je zapojené do otopné soustavy prostřednictvím akumulační nádoby (4), která plní funkci akumulace tepla a termohydraulického rozdělovače. Teplota topné vody se mění v závislosti na venkovní teplotě. Průtok topné vody otopnou soustavou zajišťuje oběhové čerpadlo (5). Při požadavku na ohřev TV dochází k přerušení vytápění a přepnutí 3cestného ventilu (8). Zvýšením výstupní teploty topné vody z tepelného čerpadla dojde k ohřevu zásobníku TV (6). Po ukončení ohřevu se vrací celý systém do režimu vytápění. Schéma je vhodné v objektech s malou tepelnou kapacitou otopné soustavy a tam, kde je použita místní regulace vytápění omezováním průtoku topné vody. Schéma také umožňuje kombinovat tepelné čerpadlo s dalšími zdroji tepla (např. s krbovou vložkou).

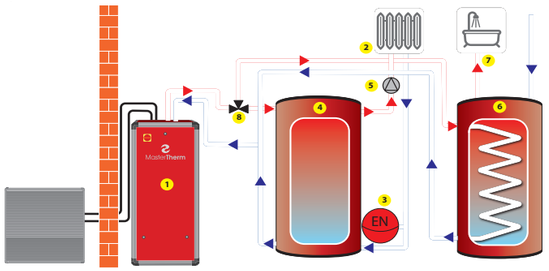

| Řízení topných okruhů | Regulace PLUS |
|---|---|
| Hlavní topný okruh | ano |
| Vedlejší topný okruh | nezávisle dva vč. směšování |
| Teplota prostoru | ve dvou zónách |
| Teplá voda TUV | ano |
| Volitelně | až šest topných okruhů |

*Vnější jednotka modelů BA22IS - 26IS:*

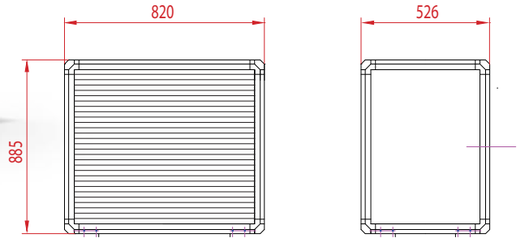


*Vnější jednotka modelů BA37IS - 45IS:*

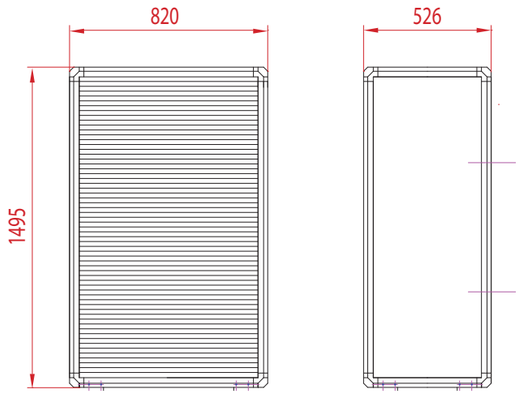


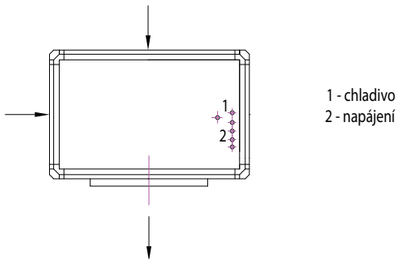


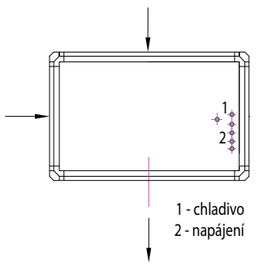


*Vnitřní jednotka:*

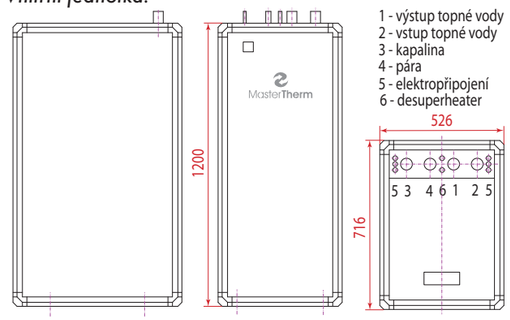

# BoxAir Inverter Split Combi

Zelená domácnostiam | vzduch - voda | inverter | 7 let záruka | -20°C minimální teplota zdroje | 60°C teplota topné vody | A+++ energetická účinnost | vytápění a chlazení | ekologické chladivo R410a | aplikace | český výrobek

MasterTherm TEPELNÁ ČERPADLA

| model | A7W35 | Tepelná ztráta objektu Qz (kW) | A7W35 60Hz[1] | | A2W35 60Hz | | A-7W35 80Hz | | A-15W35 90Hz | | Sezónní energetická účinnost vytápění - nízko teplotní provoz 35°C | | | | Sezónní energetická účinnost vytápění - středně teplotní provoz 55°C | | | | el. jistič[2] | kompresor | rozměry v x š x h (mm) | hmotnost (kg) | povinné kontroly těsnosti dle EP 517/2014 | SVT kód | objednací číslo | cena v Eur s DPH |
|---|---|---|---|---|---|---|---|---|---|---|---|---|---|---|---|---|---|---|---|---|---|---|---|---|---|---|
| | výkon (kW) | | výkon (kW) | COP | výkon (kW) | COP | výkon (kW) | COP | výkon (kW) | COP | výkon (kW)[3] | SCOP | ηs % | třída | výkon (kW)[3] | SCOP | ηs % | třída | | | | | | | | |
| BoxAir-22ISC | 2-7 | do 5,5 | 4,9 | 4,7 | 3,6 | 3,5 | 3,6 | 2,8 | 3,2 | 2,6 | 5 | 4,18 | 164 | A++ | 4 | 3,22 | 126 | A++ | 16A"B" | 1x230V | 1850x690x650 | 260 | ne | SVT21806 | 1BA22ISC-11 | 10 860,- |
| BoxAir-26ISC | 3-9 | do 8,5 | 8,1 | 4,6 | 5,6 | 3,5 | 5,5 | 2,8 | 5,1 | 2,4 | 6,5 | 4,28 | 168 | A++ | 6,3 | 3,24 | 126 | A++ | 20A"B" | 1x230V | 1850x690x650 | 265 | ne | SVT21807 | 1BA26ISC-11 | 11 170,- |
| BoxAir-37ISC | 5-17 | do 13 | 11,5 | 4,7 | 8,8 | 3,7 | 8,7 | 2,8 | 8,2 | 2,3 | 11 | 4,48 | 176 | A+++ | 10 | 3,50 | 137 | A++ | 25A"B" | 3x400V | 1850x690x650 | 275 | ne | SVT23834 | 1BA37ISC-11 | 13 210,- |

[1] Výkonové údaje dle ČSN EN 14 511, v souladu s požadavky EHPA pro přidělení značky kvality Q. A7W35 60 Hz - vzduch 7°C, voda 35°C, frekvence kompresoru 60 Hz
[2] Doporučená hodnota el. jištění 3x400V, vč. pomocného integrovaného elektrokotle. Jednotky mohou být zapojeny také na síť 1x230V s jištěním 40A"B"(22I), resp. 50A"B"(26I).
[3] Návrhový výkon při venkovní teplotě -10°C dle ČSN EN 14 825.

| Volitelná výbava | objednací číslo | cena v Eur s DPH |
|---|---|---|
| | | |
| Modul pro připojení k internetu | 10INT | 360,- |
| Režim chlazení reverzací | 10CH | 270,- |
| Prostorový terminál pAD s čidlem teploty | 10PAD | 155,- |
| Prostorový terminál pADh s čidly teploty+vlhkosti | 10PADH | 230,- |
| Rozšiřující modul řízení topných okruhů | 10EK | 355,- |
| Modifikace IndoorSplit pro vnitřní instalaci | 102645VK | 850,- |
| Barva vnější jednotky na přání dle RAL | 10CO | 235,- |
| Vnější jednotka na nožičkách nebo na konzoli | | v ceně |
| Barva vnější jednotky: stříbrná | | v ceně |
| Barva vnitřní jednotky: stříbrná, červená | | v ceně |
| RAL 9006 | RAL 3020 | |

## Základní výbava

- ✔ Nerezový zásobník TUV 170 litrů s integrovaným solárním výměníkem
- ✔ Integrovaný osmiřádkový ovládací displej pGD
- ✔ Kompresor s plynulou regulací výkonu
- ✔ Nové ultra-tiché ventilátory s plynulou regulací otáček
- ✔ Ekvitermní systém MaR
- ✔ Vestavěný elektro-kotel a oběhové čerpadlo s regulací otáček
- ✔ Hlavní vypínač přívodu napájení
- ✔ Elektronicky řízený expanzní ventil

## Vlastnosti

- ▶ Dělená konstrukce (split)
- ▶ Použití pro topení i chlazení
- ▶ Teplota topné vody až 60°C
- ▶ Rozsah venkovních teplot od +35°C do -20°C
- ▶ Velmi snadná montáž, tichý provoz
- ▶ Není nutná akumulační nádoba
- ▶ Možnost řízení až 6 topných okruhů (HTO+6x TO+TUV)

**Přímé napojení tepelného čerpadla do topného systému.**
***1-tepelné čerpadlo, 2-otopná soustava,3-expanzní nádoba, 4-výstup TV***
Tepelné čerpadlo (1) je zapojeno napřímo do otopné soustavy a zajišťuje průtok topné vody soustavou. Teplota topné vody je regulována v závislosti na venkovní teplotě a na teplotě vytápěného (chlazeného) prostoru v referenční místnosti. Při požadavku na ohřev TV dochází ke krátkodobému přerušení vytápění a k intenzivnímu dohřátí integrovaného zásobníku TV přes tepelný výměník. Následně se systém vrací do režimu vytápění. Při tomto schématu zapojení je omezena možnost dodatečné regulace otopného systému snižováním průtoku topné vody (zónové ventily, termostatické hlavice). Pro přesné řízení teploty interiéru lze využít regulaci tepelného čerpadla.

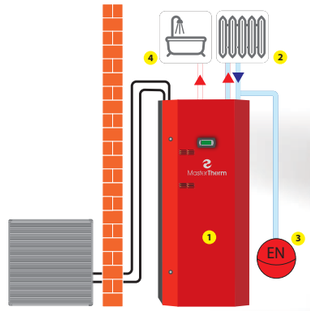


**Zapojení s akumulační nádobou topné vody.**
***1-tepelné čerpadlo, 2-otopná soustava,3-expanzní nádoba, 4-výstup TV, 5-akumulační zásobník, 6-OČ vytápění***
Schéma je vhodné v objektech s malou tepelnou kapacitou otopné soustavy a tam, kde je použita místní regulace vytápění omezováním průtoku topné vody (např. systém s radiátory osazenými termostatickými hlavicemi). Tepelné čerpadlo (1) je zapojeno do otopné soustavy prostřednictvím akumulační nádoby, která plní funkci akumulace tepla a termohydraulického rozdělovače. Průtok topné vody otopnou soustavou je zajištěn oběhovým čerpadlem (6). Teplota topné vody je regulována v závislosti na venkovní teplotě a na teplotě vytápěného (chlazeného) prostoru v referenční místnosti. Při požadavku na ohřev TV dochází ke krátkodobému přerušení vytápění a k intenzivnímu dohřátí integrovaného zásobníku TV přes tepelný výměník. Následně se systém vrací do režimu vytápění. Schéma je také vhodné pro kombinaci tepelného čerpadla s dalšími zdroji tepla (např. s krbovou vložkou).

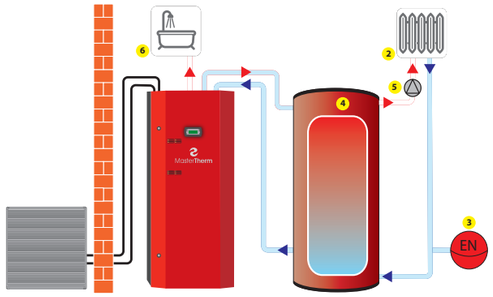


*Vnitřní jednotka:*

*Vnější jednotka modelů 22ISC - 26ISC:*

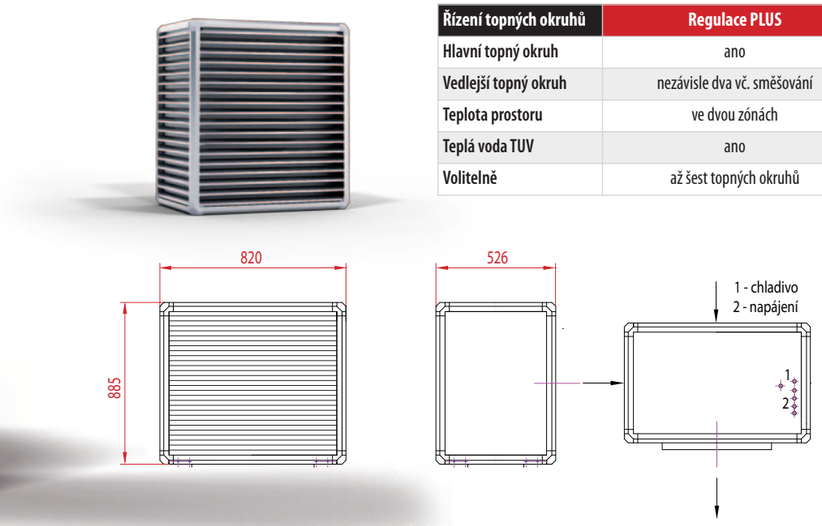


| Řízení topných okruhů | Regulace PLUS |
|---|---|
| Hlavní topný okruh | ano |
| Vedlejší topný okruh | nezávisle dva vč. směšování |
| Teplota prostoru | ve dvou zónách |
| Teplá voda TUV | ano |
| Volitelně | až šest topných okruhů |

*Vnější jednotka modelu 37ISC:*

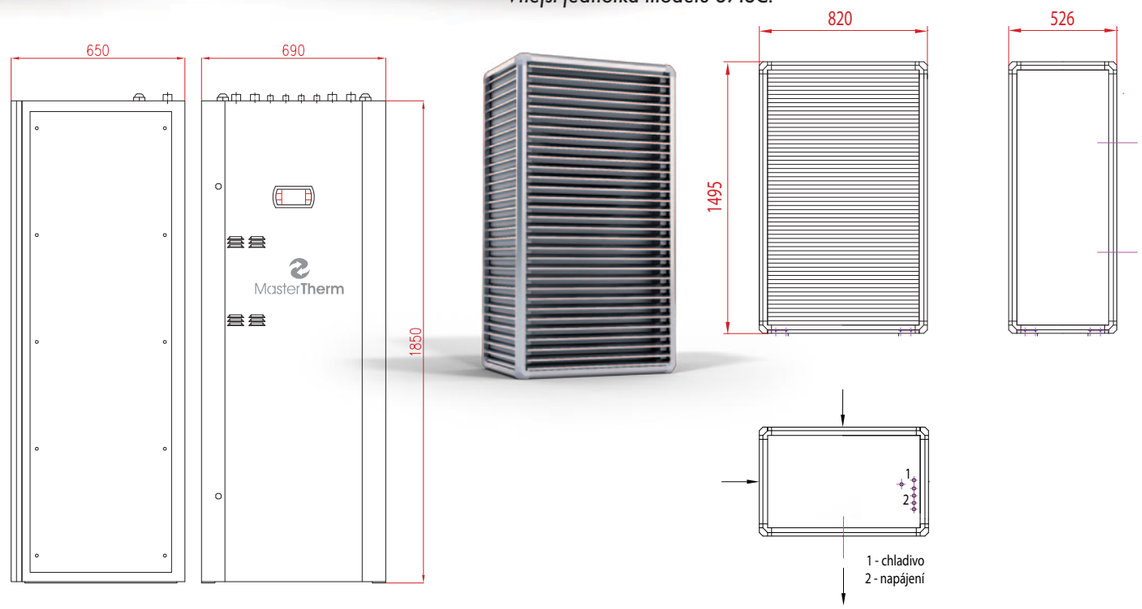

# AquaMaster

země - voda | voda - voda | on/off | 7 let záruka | 60°C teplota topné vody | vytápění a chlazení | A+++ energetická účinnost | ekologické chladivo R407C | aplikace | český výrobek

MasterTherm TEPELNÁ ČERPADLA

| model | B0W35[1] | | W10W35 | | Sezónní energetická účinnost vytápění - nízko teplotní provoz 35°C | | | | Sezónní energetická účinnost vytápění - středně teplotní provoz 55°C | | | | el. jistič[2] | kompresor | hmotnost (kg) | povinné kontroly těsnosti dle EP 517/2014 | SVT kód | objednací číslo | cena v Eur s DPH | objednací číslo | cena v Eur s DPH |
|---|---|---|---|---|---|---|---|---|---|---|---|---|---|---|---|---|---|---|---|---|---|
| | výkon (kW) | COP | výkon (kW) | COP | výkon (kW)[3] | SCOP | ηs % | třída | výkon (kW)[3] | SCOP | ηs % | třída | | | | | | Regulace STANDARD | | Regulace PLUS | |
| AquaMaster_22Z | 7,8 | 4,5 | 10,4 | 5,9 | 8 | 4,50 | 172 | A++ | 7 | 3,17 | 117 | A+ | 3x 9A"C" | 3x400V | 140 | ne | SVT4953 | 1AQ22Z-0 | 6 530,- | 1AQ22Z-1 | 6 940,- |
| AquaMaster_26Z | 10,1 | 4,4 | 13,3 | 5,7 | 10 | 4,34 | 166 | A++ | 9 | 3,11 | 116 | A+ | 3x 13A"C" | 3x400V | 160 | ne | SVT4954 | 1AQ26Z-0 | 6 860,- | 1AQ26Z-1 | 7 280,- |
| AquaMaster_30Z | 11,4 | 4,4 | 14,9 | 5,5 | 11 | 4,29 | 164 | A++ | 11 | 3,10 | 116 | A+ | 3x 13A"C" | 3x400V | 165 | ne | SVT4955 | 1AQ30Z-0 | 7 280,- | 1AQ30Z-1 | 7 700,- |
| AquaMaster_37Z | 14,1 | 4,3 | 18,4 | 5,4 | 14 | 4,46 | 170 | A++ | 13 | 3,16 | 118 | A+ | 3x 16A"C" | 3x400V | 180 | ne | SVT20803 | 1AQ37Z-0 | 7 750,- | 1AQ37Z-1 | 8 160,- |
| AquaMaster_45Z | 17,2 | 4,4 | 22,5 | 5,5 | 17 | 4,61 | 176 | A+++ | 16 | 3,19 | 120 | A+ | 3x 16A"C" | 3x400V | 190 | ne | SVT4957 | 1AQ45Z-0 | 8 150,- | 1AQ45Z-1 | 8 570,- |
| AquaMaster_60Z | 23,1 | 4,2 | 31,2 | 5,4 | 23 | 4,27 | 163 | A++ | 22 | 3,14 | 118 | A+ | 3x 25A"C" | 3x400V | 245 | ne | SVT20795 | - | - | 1AQ60Z-1 | 10 000,- |
| AquaMaster_75Z | 28,2 | 4,1 | 37,7 | 5,2 | 28 | 4,25 | 162 | A++ | 26 | 3,11 | 116 | A+ | 3x 25A"C" | 3x400V | 255 | ne | - | - | - | 1AQ75Z-1 | 10 750,- |
| AquaMaster_90Z | 33,2 | 4,3 | 45,0 | 5,4 | 33 | 4,42 | 169 | A++ | 30 | 3,10 | 116 | A+ | 3x 32A"C" | 3x400V | 275 | ne | SVT20797 | - | - | 1AQ90Z-1 | 11 400,- |
| AquaMaster_120.2Z | 46,8 | 4,2 | 64,6 | 5,6 | 47 | 4,51 | 172 | A++ | 43 | 3,22 | 121 | A+ | 3x 50A"C" | 3x400V | 420 | ano | - | - | - | 1AQ120.2Z-1 | 19 220,- |
| AquaMaster_150.2Z | 57,7 | 4,2 | 79,3 | 5,6 | 57 | 4,38 | 167 | A++ | 52 | 3,19 | 119 | A+ | 3x 50A"C" | 3x400V | 420 | ano | - | - | - | 1AQ150.2Z-1 | 20 750,- |
| AquaMaster_180.2Z | 64,4 | 4,1 | 90,9 | 5,5 | 64 | 4,50 | 172 | A++ | 61 | 3,35 | 126 | A++ | 3x 64A"C" | 3x400V | 420 | ano | - | - | - | 1AQ180.2Z-1 | 22 360,- |
| AquaMaster_240.2Z | 91,5 | 4,7 | 121,6 | 6,1 | 93 | 5,44 | 210 | A+++ | 75 | 3,81 | 145 | A++ | 3x 63A"C" | 3x400V | 420 | ano | - | - | - | 1AQ240.2Z-1 | 26 550,- |

[1] Výkonové údaje dle ČSN EN 14 511. B0W35 - nemrznoucí směs 0°C, voda 35°C.
[2] Doporučená hodnota el. jištění 3x 400 V v základní výbavě, bez pomocného elektrokotle
[3] Návrhový výkon při venkovní teplotě -10°C dle ČSN EN 14 825.

| Řízení topných okruhů | Regulace STANDARD | Regulace PLUS |
|---|---|---|
| Určeno pro: | jednookruhové otopné soustavy | víceokruhové otopné soustavy |
| Hlavní topný okruh | ano | ano |
| Vedlejší topný okruh | - | nezávisle dva vč. směšování |
| Teplota prostoru | ano, s výbavou 10PAD(H) | ve dvou zónách |
| Teplá voda TUV | ano | ano |
| Volitelně | - | až šest topných okruhů |

| Volitelná výbava | objednací číslo | cena v Eur s DPH |
|---|---|---|
| | | |
| Modul pro připojení k internetu | 10INT | 360,- |
| Režim chlazení reverzací (pro modely: 22Z-90Z) | 1AQZR | 940,- |
| Modul pasivního chlazení (pro modely: 22Z-37Z) | 10PC | 1 150,- |
| Prostorový terminál pAD s čidlem teploty | 10PAD | 155,- |
| Prostorový terminál pADh s čidly teploty+vlhkosti | 10PADH | 230,- |
| Desuperheater pro vysoce účinný ohřev TUV | 10DESUP | 440,- |
| Sledovač fází | 10SF | 75,- |
| Softstart pro měkký rozběh kompresoru | 10SS | 360,- |
| Elektrokotel 4,5 kW / 6,0 kW / 7,5 kW | 10EKOT | 440,- |
| Rozšiřující modul k regulaci PLUS | 10EK | 355,- |
| Vysokoteplotní provedení s chladivem R134a | 10134a | v ceně |
| Provedení voda-voda s koaxiálním výměníkem | 10AQWW | v ceně |
| Barva v ceně - stříbrná, červená | | v ceně |
| RAL 9006 | RAL 3020 | |

## Základní výbava

- ✔ Integrovaný osmiřádkový ovládací displej pGD
- ✔ Elektronicky řízený expanzní ventil
- ✔ Ekvitermní systém MaR
- ✔ Vestavěná oběhová čerpadla na obou stranách (vyjma AQ240.2Z)
- ✔ Hlavní vypínač přívodu napájení
- ✔ Vestavěný elektrorozvaděč s jištěním všech komponentů

## Vlastnosti

- ▶ Použití pro topení i chlazení
- ▶ Teplota topné vody až 60 °C
- ▶ Tichý provoz
- ▶ Možnost řízení až 6 topných okruhů (HT0+6x T0+TUV)

*Rozměry a připojení modelů 120.2Z až 180.2Z[4]:*

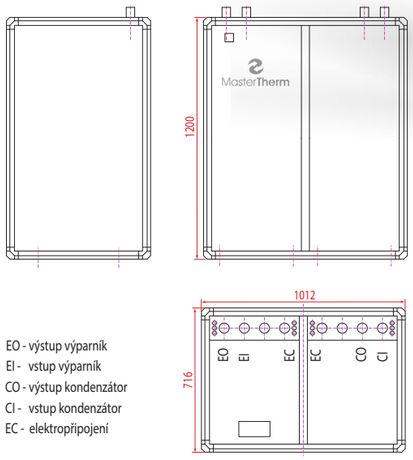


[4] AQ240.2Z - rozměry shodné, připojení zadní 2" viz technický list

*Rozměry a připojení modelů 22Z až 90Z:*

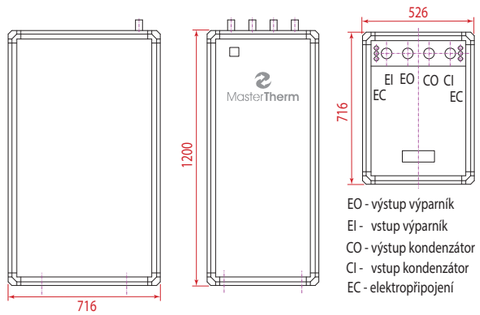


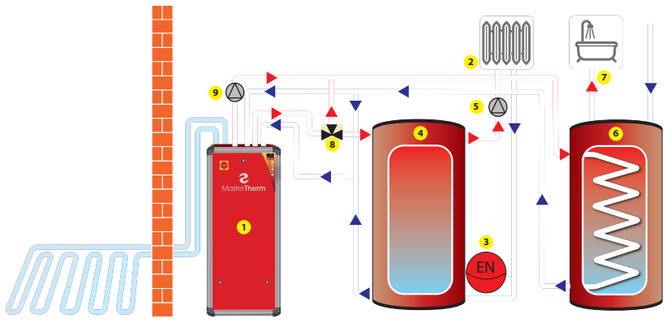


**Zapojení s akumulační nádobou topné vody a přepínací způsob ohřevu TV.**

***1-tepelné čerpadlo, 2-otopná soustava, 3-expanzní nádoba, 4-akumulační nádoba, 5-OČ topného systému, 6-nepřímotopný akumulační zásobník TV, 7-výstup TV, 8-3cestný ventil, 9-OČ desuperheateru***

Tepelné čerpadlo (1)je zapojené do otopné soustavy prostřednictvím akumulační nádoby (4), která plní funkci akumulace tepla a termohydraulického rozdělovače. Teplota topné vody se mění v závislosti na venkovní teplotě. Průtok topné vody otopnou soustavou zajišťuje oběhové čerpadlo (5). Při požadavku na ohřev TV dochází k přerušení vytápění a přepnutí 3cestného ventilu (8). Zvýšením výstupní teploty topné vody z tepelného čerpadla dojde k ohřevu zásobníku TV (6). Po ukončení ohřevu se vrací celý systém do režimu vytápění. Desuperheater (volitelná výbava) je speciální výměník, který na výstupu běžícího kompresoru odebírá vysokoteplotní energii. Pomocí samostatného hydraulického okruhu a OČ (9) je tato energie využita pro vysoce účinný ohřev TV.

# AquaMaster Inverter

Zelená domácnostiam | země - voda | voda - voda | inverter | 7 let záruka | 60°C teplota topné vody | A+++ energetická účinnost | vytápění a chlazení | ekologické chladivo R410a | aplikace | český výrobek

MasterTherm TEPELNÁ ČERPADLA

| model | B0W35 | B0W35[1] | | W10W35 | | Sezónní energetická účinnost vytápění - nízko teplotní provoz 35°C | | | | Sezónní energetická účinnost vytápění - středně teplotní provoz 55°C | | | | el. jistič[2] | kompresor | hmotnost (kg) | povinné kontroly těsnosti dle EP 517/2014 | SVT kód | objednací číslo | cena v Eur s DPH | objednací číslo | cena v Eur s DPH |
|---|---|---|---|---|---|---|---|---|---|---|---|---|---|---|---|---|---|---|---|---|---|---|
| | výkon kW | výkon kW | COP | výkon kW | COP | výkon kW[4] | SCOP | ηs % | třída | výkon kW[4] | SCOP | ηs % | třída | | | | | | Regulace STANDARD | | Regulace PLUS | |
| AquaMaster Inverter-17I | 1–5 | 2,95 | 4,3 | 3,79 | 5,51 | 5 | 4,65 | 179 | A+++ | 4 | 3,53 | 133 | A++ | 1x 20 A"B" | 1x 230 V | 60 | ne | SVT23830 | 1AQ17I-0 | 6 700,- | - | - |
| AquaMaster Inverter-22I | 2–7 | 4,4 | 4,5 | 5,8 | 5,9 | 7 | 4,61 | 177 | A+++ | 6 | 3,53 | 133 | A++ | 1x 20 A"B" | 1x 230 V | 160 | ne | SVT1518 | 1AQ22I-0 | 8 000,- | 1AQ22I-1 | 8 420,- |
| AquaMaster Inverter-26I | 3–9 | 7,6 | 4,5 | 10,2 | 6,0 | 9 | 4,83 | 185 | A+++ | 9 | 3,74 | 141 | A++ | 1x 20 A"B" | 1x 230 V | 160 | ne | SVT23054 | 1AQ26I-0 | 8 600,- | 1AQ26I-1 | 9 020,- |
| AquaMaster Inverter-30I | 4–12 | 7,9 | 4,6 | 10,3 | 6,1 | 11 | 4,85 | 186 | A+++ | 11 | 3,78 | 143 | A++ | 1x 25 A"B" | 1x 230 V | 160 | ne | SVT2716 | 1AQ30I-0 | 9 040,- | 1AQ30I-1 | 9 450,- |
| AquaMaster Inverter-37I | 5–15 | 10,5 | 4,7 | 14,2 | 6,3 | 15 | 5,00 | 193 | A+++ | 14 | 3,94 | 149 | A++ | 3x 20 A"B" | 3x 400 V | 165 | ne | SVT23056 | 1AQ37I-0 | 9 630,- | 1AQ37I-1 | 10 050,- |
| AquaMaster Inverter-45I | 7–22 | 14,0 | 4,6 | 19,2 | 6,3 | 21 | 4,80 | 184 | A+++ | 19 | 3,70 | 140 | A++ | 3x 20 A"B" | 3x 400 V | 170 | ne | SVT2717 | 1AQ45I-0 | 10 300,- | 1AQ45I-1 | 10 720,- |
| AquaMaster Inverter-60I | 7–35 | 20,2 | 4,7 | 26,6 | 6,2 | 33 | 5,02 | 193 | A+++ | 33 | 3,97 | 151 | A+++ | 3x 32 A"B" | 3x 400 V | 180 | ne | SVT20801 | - | - | 1AQ60I-1 | 14 280,- |
| AquaMaster Inverter-90I | 10–48 | 31,3[3] | 4,6 | 41,2[3] | 5,9 | 44 | 4,87 | 187 | A+++ | 43 | 3,87 | 147 | A++ | 3x 40 A"B" | 3x 400 V | 200 | ne | SVT20802 | - | - | 1AQ90I-1 | 17 170,- |

[1] Výkonové údaje dle ČSN EN 14 511, v souladu s požadavky EHPA pro přidělení značky kvality Q. B0W35 60 Hz - nemrznoucí směs 0 °C, voda 35 °C, frekvence kompresoru 60 Hz
[2] Doporučená hodnota el. jištění v základní výbavě, bez pomocného elektrokotle
[3] Údaj pro 90I při 90 Hz
[4] Návrhový výkon při venkovní teplotě -10 °C dle ČSN EN 14 825.

| Volitelná výbava | objednací číslo | cena v Eur s DPH |
|---|---|---|
| | | |
| Modul pro připojení k internetu | 10INT | 360,- |
| Režim chlazení reverzací | 1AQZR | 270,- |
| Modul pasivního chlazení | 10PC | 1 150,- |
| Prostorový terminál pAD s čidlem teploty | 10PAD | 155,- |
| Prostorový terminál pADh s čidly teploty+vlhkosti | 10PADH | 230,- |
| Desuperheater pro vysoce účinný ohřev TUV | 10DESUP | 440,- |
| Elektrokotel 4,5 kW / 6,0 kW / 7,5 kW | 10EKOT | 440,- |
| Rozšiřující modul k regulaci PLUS | 10EK | 355,- |
| Vysokoteplotní provedení s chladivem R134a | 10134a | v ceně |
| Provedení voda-voda s koaxiálním výměníkem | 10AQWW | v ceně |
| Barva v ceně - stříbrná, červená | | v ceně |
| RAL 9006 | RAL 3020 | |

## Základní výbava

- ✔ Integrovaný osmiřádkový ovládací displej pGD
- ✔ Kompresor s plynulou regulací výkonu
- ✔ Ekvitermní systém MaR
- ✔ Elektronicky řízený expanzní ventil
- ✔ Hlavní vypínač přívodu napájení
- ✔ Vestavěná oběhová čerpadla s regulací otáček

## Vlastnosti

- ▶ Použití pro topení i chlazení
- ▶ Plynulá regulace topného výkonu
- ▶ Spojité řízení průtoku primárním okruhem
- ▶ Teplota topné vody až 60°C
- ▶ Provedení voda/voda na přání
- ▶ Tichý provoz, není nutná akumulační nádoba
- ▶ Možnost řízení až 6 topných okruhů (HTO+6x TO+TUV)

**Přímé napojení tepelného čerpadla do topného systému a přepínací způsob ohřevu TV.**

***1-tepelné čerpadlo 2-otopná soustava 3-expanzní nádoba 4-nepřímotopný akumulační zásobník TV 5-výstup TV 6- 3cestný ventil***

Tepelné čerpadlo (1) je přímo zapojené do otopné soustavy. Teplota topné vody se mění v závislosti na venkovní teplotě. Při požadavku na ohřev TV dochází k přerušení vytápění a přepnutí 3cestného ventilu (6). Zvýšením výstupní teploty topné vody z tepelného čerpadla dojde k ohřevu zásobníku TV (4). Po ukončení ohřevu se vrací celý systém do režimu vytápění. Schéma je vhodné zejména pro podlahové vytápění, výjimečně také pro soustavy s dostatečně velkým množstvím topné vody. Možnost místní regulace topné soustavy (řízení průtoku topné vody topnou soustavou) je omezena.

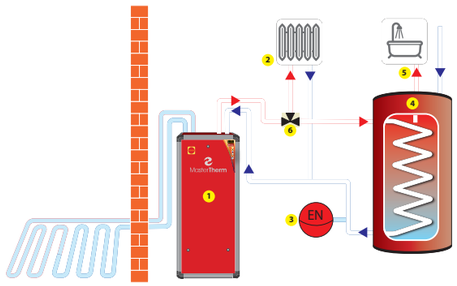


**Zapojení s akumulační nádobou topné vody a přepínací způsob ohřevu TV.**

***1-tepelné čerpadlo, 2-otopná soustava, 3-expanzní nádoba, 4-akumulační nádoba, 5-OČ topného systému, 6-nepřímotopný akumulační zásobník TV, 7-výstup TV, 8-3cestný ventil, 9-OČ desuperheateru***

Tepelné čerpadlo (1)je zapojené do otopné soustavy prostřednictvím akumulační nádoby (4), která plní funkci akumulace tepla a termohydraulického rozdělovače. Teplota topné vody se mění v závislosti na venkovní teplotě. Průtok topné vody otopnou soustavou zajišťuje oběhové čerpadlo (5). Při požadavku na ohřev TV dochází k přerušení vytápění a přepnutí 3cestného ventilu (8). Zvýšením výstupní teploty topné vody z tepelného čerpadla dojde k ohřevu zásobníku TV (6). Po ukončení ohřevu se vrací celý systém do režimu vytápění. Desuperheater (volitelná výbava) je speciální výměník, který na výstupu běžícího kompresoru odebírá vysokoteplotní energii. Pomocí samostatného hydraulického okruhu a OČ (9) je tato energie využita pro vysoce účinný ohřev TV.

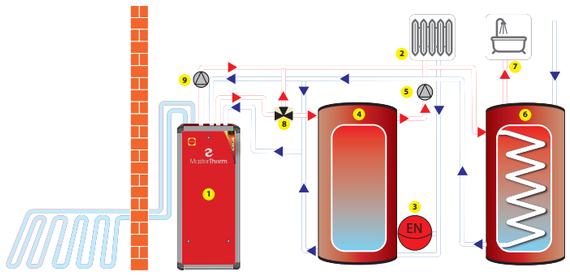


*Rozměry a připojení modelů 17I:*

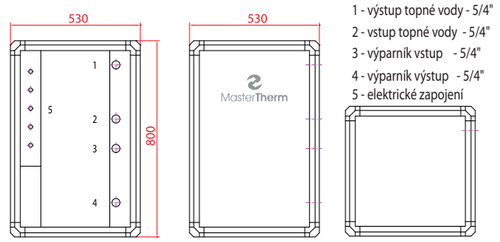


| Řízení topných okruhů | Regulace STANDARD | Regulace PLUS |
|---|---|---|
| Určeno pro: | jednookruhové otopné soustavy | víceokruhové otopné soustavy |
| Hlavní topný okruh | ano | ano |
| Vedlejší topný okruh | - | nezávisle dva vč. směšování |
| Teplota prostoru | ano, s výbavou 10PAD(H) | ve dvou zónách |
| Teplá voda TUV | ano | ano |
| Volitelně | - | až šest topných okruhů |

Model AQ17I | Model AQ22I až AQ60I | Model AQ90I

*Rozměry a připojení modelů 22I až 60I:*

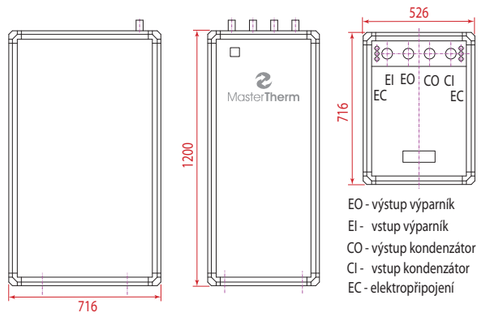


*Rozměry a připojení modelu 90I:*

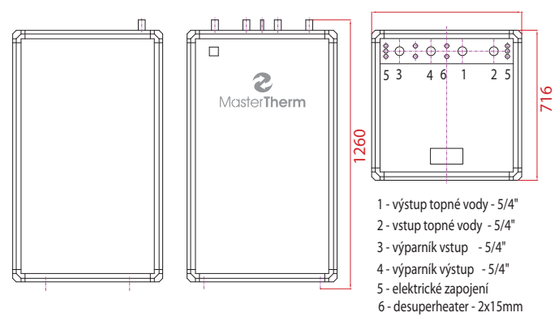

# AquaMaster
## Inverter Combi

země - voda | voda - voda | inverter | 7 let záruka | 60°C teplota topné vody | A+++ energetická účinnost | vytápění a chlazení | ekologické chladivo R410a | aplikace | český výrobek

MasterTherm TEPELNÁ ČERPADLA

| model | B0W35 | B0W35[1] | | W10W35 | | Sezónní energetická účinnost vytápění - nízko teplotní provoz 35°C | | | | Sezónní energetická účinnost vytápění - středně teplotní provoz 55°C | | | | el. jistič[2] | kompresor | hmotnost (kg) | povinné kontroly těsnosti dle EP 517/2014 | SVT kód | objednací číslo | cena v Eur s DPH | objednací číslo | cena v Eur s DPH |
|---|---|---|---|---|---|---|---|---|---|---|---|---|---|---|---|---|---|---|---|---|---|---|
| | výkon (kW) | výkon (kW) | COP | výkon (kW)[3] | COP | výkon (kW) | SCOP | ηs % | třída | výkon (kW)[3] | SCOP | ηs % | třída | | | | | | Regulace STANDARD | | Regulace PLUS | |
| AquaMaster Inverter 22IC | 2–7 | 4,4 | 4,5 | 5,8 | 5,9 | 7 | 4,61 | 177 | A+++ | 6 | 3,53 | 133 | A++ | 1x20 A"B" | 1x 230 V | 270 | ne | SVT21009 | 1AQ22IC-0 | 9 850,- | 1AQ22IC-1 | 10 200,- |
| AquaMaster Inverter 26IC | 3–9 | 7,6 | 4,5 | 10,2 | 6,0 | 9 | 4,63 | 185 | A+++ | 9 | 3,74 | 141 | A++ | 1x20 A"B" | 1x 230 V | 270 | ne | SVT23055 | 1AQ26IC-0 | 10 290,- | 1AQ26IC-1 | 10 700,- |
| AquaMaster Inverter 30IC | 4–12 | 7,9 | 4,6 | 10,3 | 6,1 | 11 | 4,85 | 186 | A+++ | 11 | 3,78 | 143 | A++ | 1x25 A"B" | 1x 230 V | 275 | ne | SVT21010 | 1AQ30IC-0 | 10 750,- | 1AQ30IC-1 | 11 150,- |
| AquaMaster Inverter 37IC | 5–15 | 10,5 | 4,7 | 14,2 | 6,3 | 15 | 5,00 | 193 | A+++ | 14 | 3,94 | 149 | A++ | 3x20 A"B" | 3x 400 V | 280 | ne | SVT23057 | 1AQ37IC-0 | 11 260,- | 1AQ37IC-1 | 11 680,- |

[1] Výkonové údaje dle ČSN EN 14 511, v souladu s požadavky EHPA pro přidělení značky kvality Q. B0W35 60Hz - nemrznoucí směs 0°C, voda 35°C, frekvence kompresoru 60Hz
[2] Doporučená hodnota el. jištění 3x400V v základní výbavě vč. elektrokotle. Jednotky 22IC a 30 IC mohou být zapojeny také na síť 1x230V s jištěním 40A"B"(22IC), resp. 50A"B"(30IC)
[3] Návrhový výkon při venkovní teplotě -10°C dle ČSN EN 14 825.

| Volitelná výbava | objednací číslo | cena v Eur s DPH |
|---|---|---|
| | | |
| Modul pro připojení k internetu | 10INT | 360,- |
| Modul pasivního chlazení | 10PC | 1 150,- |
| Prostorový terminál pAD s čidlem teploty | 10PAD | 155,- |
| Prostorový terminál pADh s čidly teploty+vlhkosti | 10PADH | 230,- |
| Rozšiřující modul k regulaci PLUS | 10EK | 355,- |
| Barva v ceně - stříbrná, červená | | v ceně |
| RAL 9006 | RAL 3020 | |

### Základní výbava

- ✔ Nerezový zásobník TUV 170 litrů s integrovaným solárním výměníkem
- ✔ Integrovaný osmiřádkový ovládací displej pGD
- ✔ Kompresor s plynulou regulací výkonu
- ✔ Ekvitermní systém MaR
- ✔ Elektronicky řízený expanzní ventil
- ✔ Vestavěný elektrokotel a oběhová čerpadla s regulací otáček
- ✔ Hlavní vypínač přívodu napájení

### Vlastnosti

- ▶ Použití pro topení i chlazení
- ▶ Plynulá regulace topného výkonu
- ▶ Teplota topné vody až 60°C
- ▶ Topný systém na ploše 0,5 m²
- ▶ Tichý provoz
- ▶ Není nutná akumulační nádoba
- ▶ Možnost řízení až 6 topných okruhů (HTO+6x TO+TUV)

**Přímé napojení tepelného čerpadla do topného systému včetně ohřevu TV ve vestavěném nerezovém zásobníku.**

***1-tepelné čerpadlo, 2-otopná soustava, 3-expanzní nádoba, 7-výstup TV***

Tepelné čerpadlo (1) je přímo zapojené do otopné soustavy. Teplota topné vody se mění v závislosti na venkovní teplotě. Schéma je vhodné zejména pro podlahové vytápění, výjimečně také soustavy s dostatečně velkým množstvím topné vody. Možnost místní regulace topné soustavy (řízení průtoku topné vody topnou soustavou) je omezena.

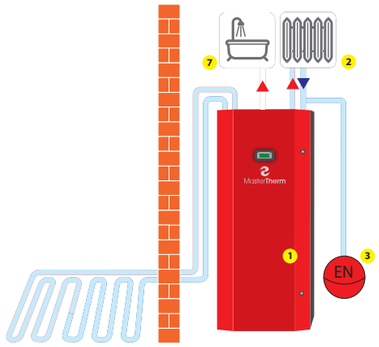


**Zapojení s akumulační nádobou topné vody, včetně ohřevu TV ve vestavěném nerezovém zásobníku**

***1 tepelné čerpadlo, 2 otopná soustava, 3 expanzní nádoba, 4 akumulační nádoba, 5 OČ topného systému, 7 výstup TV***

Tepelné čerpadlo (1) je zapojené do otopné soustavy prostřednictvím akumulační nádoby (4) , která plní funkci akumulace tepla a termohydraulického rozdělovače. Teplota topné vody se mění v závislosti na venkovní teplotě. Průtok topné vody otopnou soustavou zajišťuje oběhové čerpadlo (5).

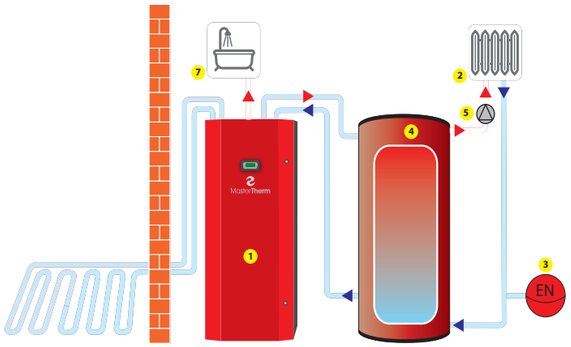


*Rozměry a připojení :*

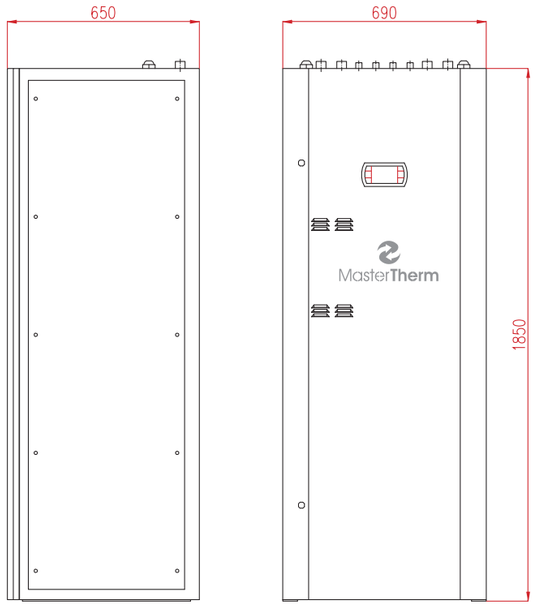


*1 - voda / směs vstup*
*2 - voda / směs výstup*
*3 - výstup topné vody*
*4 - vstup topné vody*
*5 - elektropřipojení*
*6 - TV vstup*
*7 - TV výstup*
*8 - SK vstup*
*9 - SK výstup*

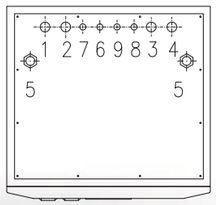


| Řízení topných okruhů | Regulace STANDARD | Regulace PLUS |
|---|---|---|
| Určeno pro: | jednookruhové otopné soustavy | víceokruhové otopné soustavy |
| Hlavní topný okruh | ano | ano |
| Vedlejší topný okruh | - | nezávisle dva vč. směšování |
| Teplota prostoru | ano, s výbavou 10PAD(H) | ve dvou zónách |
| Teplá voda TUV | ano | ano |
| Volitelně | - | až šest topných okruhů |

# IndoorSplit

MasterTherm
TEPELNÁ ČERPADLA

| Modifikace na IndoorSplit | | | |
|---|---|---|---|
| určeno pro modely | sání / výtlak | objednací číslo | cena v Eur s DPH |
| BA22IS - 45IS, BA22ISC - 37ISC | 1 x ∅ 400 / 1 x ∅ 400 mm | 102645VK | na vyžiadanie |
| BA 60IS, EZ 60Z a 75Z | 2 x ∅ 400 / 2 x ∅ 400 mm | 106075VK | na vyžiadanie |

| Volitelná výbava pro instalaci | objednací číslo | cena v Eur s DPH |
|---|---|---|
| Žaluzie na vnější stranu objektu na výtlak | PER 400 W | na vyžiadanie |
| Žaluzie na vnější stranu objektu na sání | PRG 400 W | na vyžiadanie |
| Potrubí s parozábranou 10 bm, ∅ 406 mm | 406.010 | na vyžiadanie |
| Kovová objímka k potrubí, 1 ks | OBJ400 | na vyžiadanie |

*Rozměry výparníkové jednotky 102645VK*

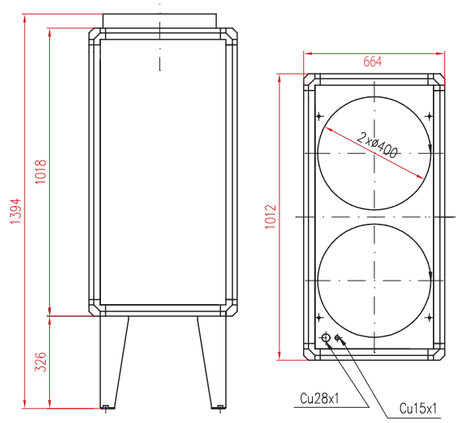


## Vlastnosti

- Dělená konstrukce (split)
- Velmi snadná montáž, tichý provoz
- Pevný rám z eloxovaného hliníkového profilu
- Vzdálenost mezi jednotkami až 15 m
- Účelné využití prostoru ve stísněných strojovnách
- Nenarušuje vnější vzhled budovy
- Absolutní eliminace venkovního hluku

*Rozměry výparníkové jednotky 106075VK*

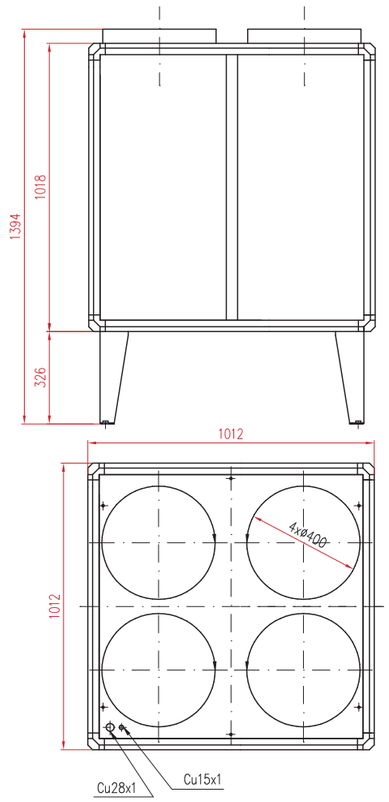


# Vizualizace instalace TČ

## pomocí rozšířené reality v tabletu či telefonu

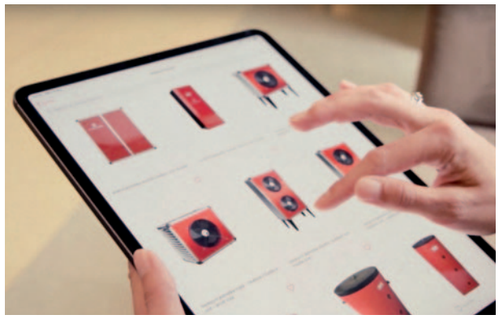

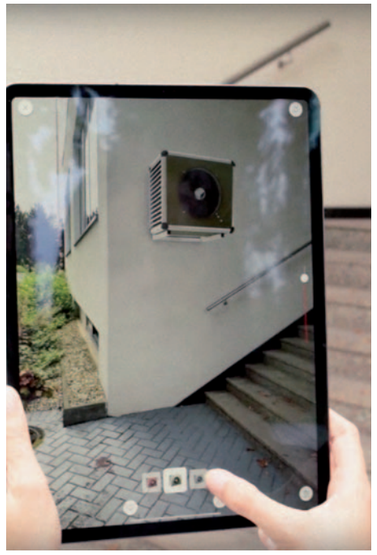

1. Nainstalujte si bezplatnou aplikaci a vyberte tepelné čerpadlo dle svých požadavků.
2. Klikněte na „Zobrazit v AR“ a snímejte podlahu, dokud se TČ neobjeví.
3. Tepelné čerpadlo můžete přesouvat, otáčet, či měnit jeho barvu.
4. V popisu každého TČ najdete informace o velikosti, barvě, materiálech, atd.

MasterTherm
TEPELNÁ ČERPADLA

**Master Therm AR**

Augmented Reality Application

**www.mastertherm.cz**

# TEPELNE ČERPADLA
## PRE VELKÉ OBJEKTY

vzduch - voda | inverter | 7 let záruka | -20°C minimální teplota zdroje | 64°C teplota topné vody | A+++ energetická účinnost | vytápění a chlazení | ekologické chladivo R410a | aplikace | český výrobek

MasterTherm TEPELNÁ ČERPADLA

| model | A7W35 | Tepelná ztráta objektu Qz (kW) | A7W35 | | A2W35 | | A-7W35 | | A-15W35 | | Sezónní energetická účinnost vytápění - nízko teplotní provoz 35°C | | | | Sezónní energetická účinnost vytápění - středně teplotní provoz 55°C | | | | max. teplota topné vody(°C) | elektrický jistič[2] | kompresor | hmotnost (kg) | povinné kontroly těsnosti dle EP 517/2014 | SVT kód | objednací číslo | cena v Eur s DPH |
|---|---|---|---|---|---|---|---|---|---|---|---|---|---|---|---|---|---|---|---|---|---|---|---|---|---|---|
| | výkon (kW) | | výkon (kW) | COP | výkon (kW) | COP | výkon (kW) | COP | výkon (kW) | COP | výkon (kW)[3] | SCOP | ηs % | třída | výkon (kW)[3] | SCOP | ηs % | třída | | | | | | | | |
| **BoxAir Inverter** (kompakt, inverter) | | | 60 Hz | | 60 Hz | | 90 Hz | | 120 Hz | | | | | | | | | | | | | | | | | |
| **BA60I** | **10-35** | **do 28** | 22,3 | **4,84** | 15,7 | 3,60 | 18,0 | 2,68 | 20,6 | 2,30 | 22 | **4,47** | 176 | **A+++** | 24 | **3,42** | 134 | **A++** | 64 | 40A"B" | 3x400V | 275 | ano | SVT21803 | 1BA60I-1 | 16 280,- |
| **BoxAir Inverter Split** (split, inverter) | | | 60 Hz | | 60 Hz | | 90 Hz | | 120 Hz | | | | | | | | | | | | | | | | | |
| **BA60IS** | **10-35** | **do 28** | 22,3 | **4,84** | 15,7 | 3,60 | 18,0 | 2,68 | 20,6 | 2,30 | 22 | **4,47** | 176 | **A+++** | 24 | **3,42** | 134 | **A++** | 64 | 25A"B" | 3x400V | 200+80 | ano | SVT23833 | 1BA60IS-1 | 17 300,- |
| **BoxAir** (kompakt, on-off) | | | | | | | | | | | | | | | | | | | | | | | | | | |
| **BA75Z** | **30,8** | **do 31** | 30,8 | **4,0** | 23,2 | 3,2 | 18,5 | 2,6 | | | 31 | **3,61** | 141 | **A+** | 30 | **2,92** | 114 | **A+** | 55 | 40A"B" | 3x400V | 275 | ano | SVT2728 | 1BA75Z-1 | 14 800,- |
| **EasyMaster** (split, on-off) | | | | | | | | | | | | | | | | | | | | | | | | | | |
| **EM60Z** | **24,6** | **do 25** | 24,6 | **4,1** | 18,8 | 3,2 | 15,0 | 2,7 | | | 25 | **3,56** | 140 | **A+** | 24 | **2,86** | 111 | **A+** | 55 | 25A"B" | 3x400V | 200+80 | ano | SVT20804 | 1EM60Z-1 | 15 200,- |
| **EM75Z** | **30,8** | **do 31** | 30,8 | **4,0** | 23,2 | 3,2 | 18,5 | 2,6 | | | 31 | **3,61** | 141 | **A+** | 30 | **2,92** | 114 | **A+** | 55 | 25A"B" | 3x400V | 200+80 | ano | SVT20805 | 1EM75Z-1 | 15 750,- |

[1] Výkonové údaje dle ČSN EN 14 511, v souladu s požadavky EHPA pro přidělení značky kvality Q. A7W35 60 Hz - vzduch 7°C, voda 35°C, frekvence kompresoru 60 Hz
[2] Doporučená hodnota el. jištění 3x400V, vč. pomocného integrovaného elektrokotle.
[3] Návrhový výkon při venkovní teplotě -10°C dle ČSN EN 14 825.

| Volitelná výbava | objednací číslo | cena v Eur s DPH |
|---|---|---|
| | | |
| Modul pro připojení k internetu | 10INT | 360,- |
| Režim chlazení reverzací | 10CH | 270,- |
| Prostorový terminál pAD s čidlem teploty | 10PAD | 155,- |
| Prostorový terminál pADh s čidly teploty+vlhkosti | 10PADH | 230,- |
| Sledovač fází | 10SF | 75,- |
| Softstart pro měkký rozběh kompresoru | 10SS | 360,- |
| Rozšiřující modul k regulaci PLUS | 10EK | 355,- |
| Řízení výkonové kaskády Master Lan | 10MLAN | v ceně |
| Komunikační protokol ModBUS RTU | 10MBUS | v ceně |
| Barva základní - vnitřní jednotka červená, stříbrná | | v ceně |
| Barva základní - vnější jednotka stříbrná | | v ceně |
| Barva na přání dle RAL | 10CO | 235,- |
| **pro modely EM60Z, EM75Z a BA60IS:** | | |
| Ext. elektrokotel 7,5+7,5 kW | 10ETA1M15 | 1 200,- |
| Ext. elektrokotel 12+18 kW | 10ETA1M30 | 1 360,- |
| Desuperheater pro vysoce účinný ohřev TUV | 10DESUP | 440,- |
| Modifikace IndoorSplit pro vnitřní instalaci | 106075VK | 1 780,- |

### Základní výbava
- ✔ Vestavěný elektrokotel 7,5+7,5 kW (pro modely BA60I a BA75Z)
- ✔ Integrovaný osmiřádkový ovládací displej pGD
- ✔ Elektronicky řízený expanzní ventil
- ✔ Ekvitermní systém MaR
- ✔ Nové ultra-tiché ventilátory s plynulou regulací otáček
- ✔ Vestavěné oběhové čerpadlo s regulací otáček
- ✔ Hlavní vypínač přívodu napájení

### Vlastnosti
- ▶ Použití pro topení i chlazení
- ▶ Teplota topné vody až 55 °C (64 °C )
- ▶ Rozsah venkovních teplot od +40 °C do -20 °C
- ▶ Velmi snadná montáž, tichý provoz
- ▶ Možnost řízení až 6 topných okruhů (HTO+6x TO+TUV)

*BA60IS, EM60Z-75Z (split)*

*BA60I, BA75Z (kompakt)*

*Vnitřní jednotka model BA60IS, EM60Z a EM75Z:*

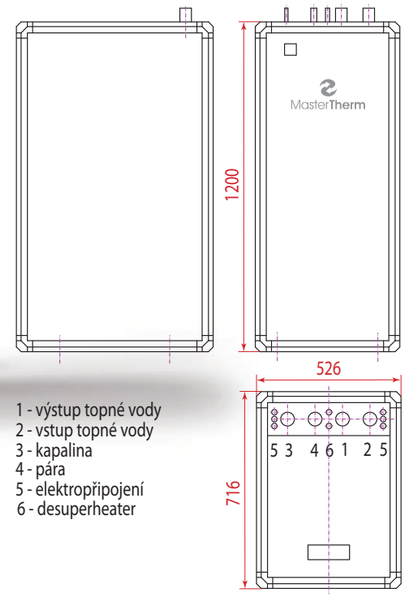


1 - výstup topné vody
2 - vstup topné vody
3 - kapalina
4 - pára
5 - elektropřipojení
6 - desuperheater

*Vnější jednotka model BA60IS, EM60Z a EM75Z:*

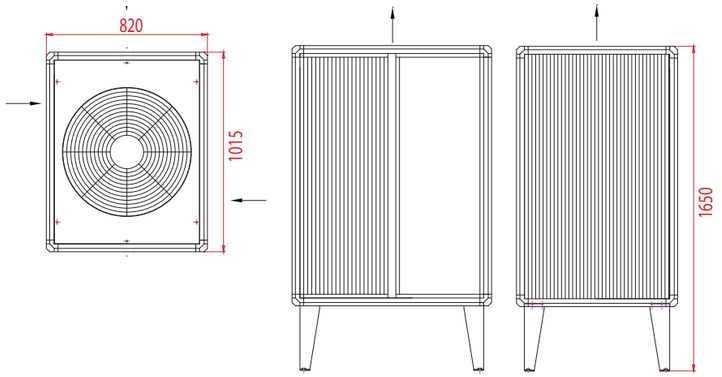


*Kompaktní jednotka BA60I a BA75Z:*

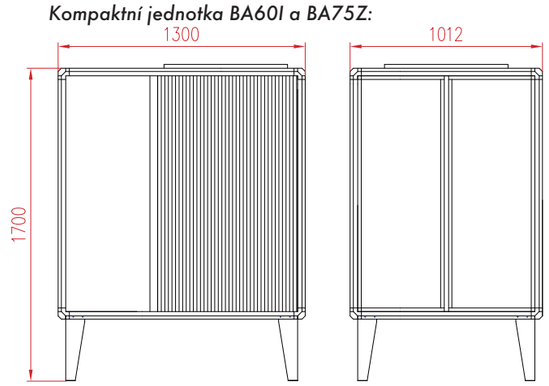


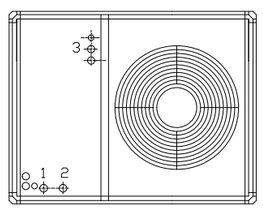


1-výstup topné vody
2-vstup topné vody
3-elektropřipojení

# AQ ZHX

země - voda | voda - voda | on/off | 82°C teplota topné vody | vytápění a chlazení | ekologické chladivo R134a | aplikace | český výrobek

MasterTherm TEPELNÁ ČERPADLA

| model | B0W35 | | W10/W35 | | W40/W65 | | max. výstupní teplota (°C) | elektrický jistič | kompresor | chladivo | hmotnost (kg) | povinné kontroly těsnosti dle EP 517/2014 | objednací číslo | cena v Eur s DPH |
|---|---|---|---|---|---|---|---|---|---|---|---|---|---|---|
| | výkon kW | COP | výkon kW | COP | výkon kW | COP | | | | | | | | |
| AQ40ZHX | 13,80 | 3,94 | 19,62 | 5,57 | 38,56 | 5,92 | 82 | 3x20A"C" | scroll 3x400V | R134a 4,2kg | 230 | ne | 1AQ40ZHX-1 | 16 250,- |
| AQ50ZHX | 18,59 | 4,19 | 26,1 | 5,82 | 51,30 | 6,19 | 82 | 3x25A"C" | scroll 3x400V | R134a 4,4kg | 230 | ne | 1AQ50ZHX-1 | 17 250,- |
| AQ60ZHX | 23,39 | 4,09 | 32,91 | 5,61 | 63,58 | 5,76 | 82 | 3x32A"C" | scroll 3x400V | R134a 4,4kg | 230 | ne | 1AQ60ZHX-1 | 19 250,- |
| AQ75ZHX | 28,24 | 4,13 | 39,47 | 5,67 | 76,31 | 5,86 | 82 | 3x40A"C" | scroll 3x400V | R134a 6,0kg | 400 | ne | 1AQ75ZHX-1 | 21 850,- |
| AQ100.2ZHX | 37,18 | 4,09 | 52,21 | 5,69 | 96,78 | 5,78 | 82 | 3x50A"C" | scroll 3x400V | R134a 10kg | 400 | ano | 1AQ100.2ZHX-1 | 30 000,- |

| Volitelná výbava | objednací číslo | cena v Eur s DPH |
|---|---|---|
| Desuperheater pro vysoce účinný ohřev TUV | 10DESUP | 440,- |
| Rozšiřující modul | 10EK | 355,- |
| Barva v ceně - stříbrná, červená | | v ceně |
| RAL 9006 | RAL 3020 | |

**Základní výbava**

- ✔ Integrovaná oběhová čerpadla
- ✔ Řízení výkonové kaskády Master Lan
- ✔ Integrovaný 8 řádkový ovládací displej pGD
- ✔ Elektronicky řízený expanzní ventil
- ✔ Vestavěný elektrorozvaděč s jištěním komponentů
- ✔ Komunikační protokol ModBUS RTU

**Vlastnosti**

- ▶ Teplota topné vody až 82 °C
- ▶ Teplota zdrojové vody až 45 °C
- ▶ Snadná montáž
- ▶ Velmi tichý provoz

*Rozměry a připojení AQ40ZHX-AQ50ZHX:*

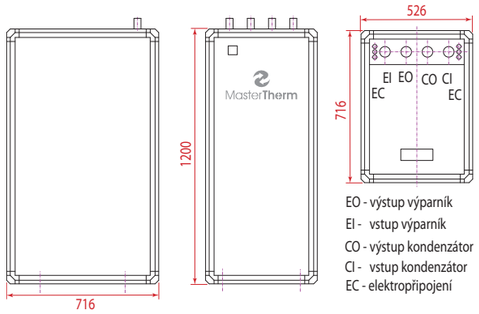

*Rozměry a připojení AQ60ZHX:*

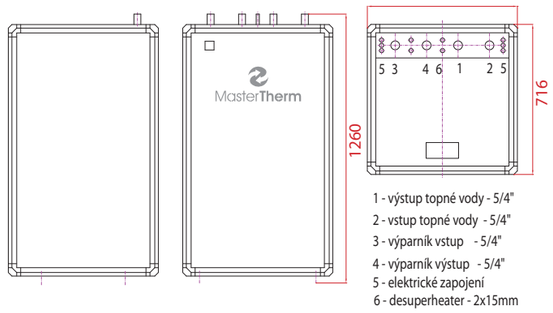

*Rozměry a připojení AQ75ZHX-AQ100ZHX:*

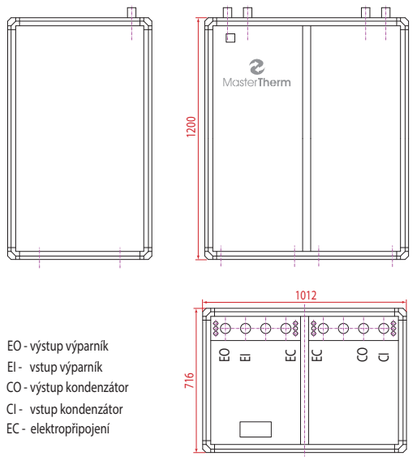

# 7 důvodů proč zvolit MasterTherm

## 1 24 let - Tradice od roku 1994

Největší český výrobce širokého sortimentu tepelných čerpadel. 10 tisíc prodaných tepelných čerpadel v tuzemsku i zahraničí. Vlastní konstrukce, vývoj a výroba.

## 2 Systémové řešení

Systém vytápění, nikoli samostatný zdroj tepla. Vše potřebné je v ceně zařízení, ve funkčním celku: jednoduchá a spolehlivá instalace. Účelná konstrukce: snadný servis a pohodlný přístup.

## 3 Inovace

Přední pozice v oblasti progresivní technologie elektronického vstřikování chladiva (EEV) a plynulé regulace výkonu kompresoru. Moderní řízení topných okruhů a regulace teploty ve vytápěném/chlazeném prostoru.

## 4 Export

Dvě třetiny prodejů je realizováno v zahraničí: Velká Británie, Holandsko, Belgie, Německo, Švýcarsko, Dánsko, Polsko, Slovensko aj.

## 5 Ocenění a certifikáty

Odborníky nejčastěji oceňovaná tepelná čerpadla na tuzemském trhu. 18 významných cen na mezinárodních výstavách. Certifikát řízení jakosti, certifikáty autorizované zkušebny SZÚ Brno, certifikát BBA Spojeného království a další.

## 6 Servis a záruka

Vlastní síť profesionálně školených servisních techniků. Garance servisní dostupnosti na celém území ČR. Zázemí tuzemské výroby: okamžitá dostupnost náhradních dílů. Prodloužená záruční lhůta v délce 7 roků s neomezeným krytím.

## 7 Dotace

Tepelná čerpadla Master Therm jsou registrována v seznamu SVT pro dotační tituly Nová zelená úsporám a Kotlíková dotace s možností výše dotace až 127 500,- Kč na instalaci tepelného čerpadla do rodinného domu.

## Ovládání přes internet

**Výhody nového internetového připojení:**

- Extrémně **snadné připojení** tepelného čerpadla k internetu
- **Pohodlné ovládání** tep. čerpadla a všech topných okruhů vč. TUV
- **Přístup odkudkoli** pomocí webového rozhraní
- On-line **automatický monitoring** - hlášení chybových stavů
- Ovládání pomocí **aplikace z PC, tabletů a chytrých telefonů**
- **Žádné pravidelné poplatky** za statickou IP adresu
- **Žádné nastavování routeru** a vnitřní sítě

**Ovládání z chytrého telefonu nebo tabletu můžete vyzkoušet již nyní.**
**Aplikace stahujte z App Store nebo Google play (Android Market).**

*Po instalaci aplikace zadejte následující údaje v záložce připojení.*
*Jméno: demo | Heslo: mt-demo*

MasterTherm
TEPELNÁ ČERPADLA

**Předváděcí středisko:**
Master Therm tepelná čerpadla s.r.o.
Okrajová 187, 253 01 Chýně, Praha západ
Tel.: +420 311 516 567, Zelená linka: 800 444 000
info@mastertherm.cz, **www.mastertherm.cz**