Produktinformation REF 455

REF 455

TRACOE *vario* Tracheostomiekanüle
spiralverstärkt, mit verstellbarem Schild, Skalierung und 15 mm-Konnektor

Inklusive:
- Obturator und Kanülenband
- steril verpackt

Hilfsmittel-Nr.: 12.24.06.0009

Vielfältige Anpassungsmöglichkeiten

Die TRACOE *vario* verfügt über ein variabel verstellbares Kanülenschild. Über einen praktischen Druckmechanismus kann das Schild auf dem Kanülenrohr verschoben und für jeden Patienten individuell positioniert werden. Durch das Umlegen des orangen Hebels wird das Schild im anschließenden Schritt arretiert. Ein Feststellen über einen Drehverschluss entfällt.

Die flexiblen Flügel am Schild der TRACOE *vario* Kanüle sind einzeln verstellbar. Dies bietet weitere Möglichkeiten, individuelle anatomische Anforderungen zu berücksichtigen.

Lieferumfang der TRACOE *vario* und *vario* XL Kanülen

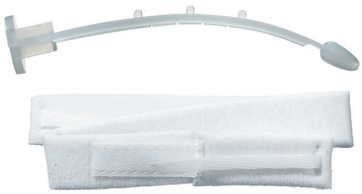

Alle TRACOE *vario* und *vario* XL Kanülen werden mit einem Obturator, einem breiten, längenverstellbaren Kanülenband (903-F) sowie einem Produktpass mit zwei abziehbaren Produktetiketten geliefert.

Im Lieferumfang der *vario* P-Kanülen ist ein Gleitgel enthalten.

Produktinformation REF 455

Technische Daten

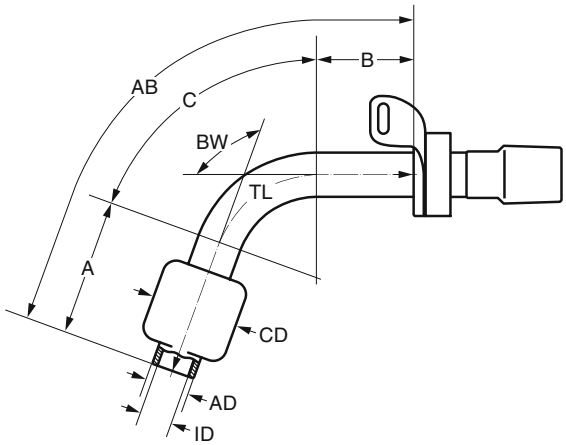

REF 450, REF 455, REF 460	*in den Größen 06 – 11*
REF 464	*in den Größen 07 – 09*
REF 470	*in den Größen 07 – 10*
REF 450-P, REF 460-P	*in den Größen 07 – 09*
REF 470-P	*in den Größen 08 – 09*

Größe	ID	AD	A	C	B	TL	AB	BW	CD
	mm	mm	mm	mm	mm	mm	mm	ϴ°	mm
06	6,0	8,2	30	28	12	70	76	100	18
07	7,0	9,7	33	32	15	80	86	100	23
08	8,0	11,2	35	35	20	90	97	100	28
09	9,0	12,3	38	35	27	100	106	100	30
10	10,0	13,7	38	37	35	110	120	100	32
11	11,0	14,8	38	37	35	110	121	100	34

ID: Innendurchmesser (Lumen) am unteren Ende der Kanüle; **AD:** Außendurchmesser der Kanüle; **A:** Länge; **C:** Länge; **B:** Länge; **TL:** Länge über den Mittelbogen; **AB:** Länge über den Außenbogen; **BW:** Biegewinkel; **CD:** Cuffdurchmesser

Die Bestellnummer besteht aus der **REF + Größe**, z. B. **REF 455-08**

Zubehör

Feuchtigkeits- und Wärmetauscher

- TRACOE humid assist I REF 640-CT
- TRACOE humid assist III REF 641
- TRACOE humid assist VI REF 642

2021-07
2.0