PIONERVOGN

Fuldt ud selvforsynet mandskabsvogn

Scanvogn A/S, Hovedvejen 50, DK-9850 Hirtshals | +45 98 97 72 00 | info@scanvogn.dk | scanvogn.dk

HURTIGT OVERBLIK

- Stilrent kontor og spiseplads til 3 - 8 personer
- Bad- og toiletfaciliteter findes i et særskilt rum
- Elforsyning og gas samt vand- og kloaktank
- XPS isolering, radiator, ventilation og LED lys
- Højeste kvalitet og beskyttelse mod korrosion
- Hurtig at stille op, rengøre og vedligeholde

FACILITETER

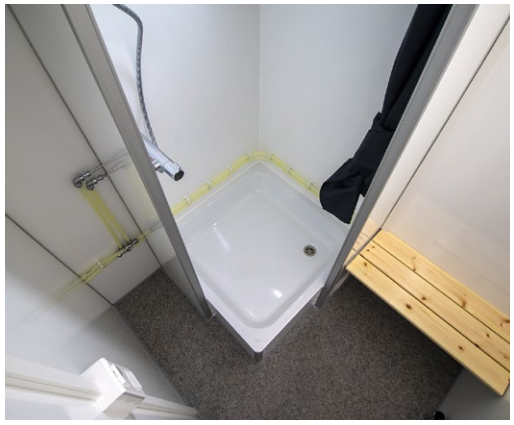

FACILITETER OG INDRETNING

Pionervognen indeholder samme faciliteter som en normal mandskabsvogn, men er også udstyret med solceller, batteri og gas samt tanke til vand og kloak. Vognen er derfor ideel til steder, hvor der ikke findes tilslutning til ekstern el, vand og kloak. Vognen kan også fås som miljøvogn, hvis der skal arbejdes med skadelige stoffer.

FULDT UD SELVFORSYNET

Vognen har et stilrent design, som giver brugeren en følelse af mere plads, renlighed og komfort. Den anvender LED lysbånd for et behageligt hvidt og energivenligt lys. Vognen er isoleret med XPS-skum og har radiatorer og ventilation, som gør den behagelig at opholde sig i hele året rundt.

KVALITET DER HOLDER TÆT

HELSTØBT BUET TAG

Alle Scanvogns enheder leveres med et helstøbt tag. Dette sikrer en tæt vogn i alle vejrforhold og øger levetiden betydeligt. Taget støbes med en jævn krumning for optimal styrke og vandafledning. Taget har et tagrendesystem, som hjælper med at lede vand og snavs væk fra døre og vinduer.

STÆRKE SAMLINGER

Alle ydervægge udskæres med en fals og placeres således, at vinklen lukker tæt ned omkring gulvet. Hjørnerne udskæres ligeledes med en fals og samles med kraftige eloxerede aluminiumsprofiler. Alt i alt resulterer dette i en vogn med maksimal styrke og tæthed, som sikrer den højeste kvalitet.

BESKYTTELSE I SÆRKLASSE

KOMPLET GALVANISERING

Scanvogn tillader kun de højeste standarder inden for beskyttelse mod korrosion. Alle vores vogne leveres med et kraftigt varmgalvaniseret chassis. Galvaniseringen udføres først efter, at chassiset er blevet mekanisk bearbejdet, hvilket betyder, at alle kanter og bolthuller også bliver galvaniseret.

LÆNGERE LEVETID

Der findes andre produkter på markedet, hvor galvaniseringen udføres før den mekaniske bearbejdning, hvilket resulterer i blottede kanter og huller. Dette øger chancen for korrosion og medfører kortere levetid. Scanvogn har eksempler på 25 års gamle vogne uden særlig korrosion.

ANVENDELSE & EFFEKTIVITET

FUNKTIONALITET OG FLEKSIBILITET

Pionervognen tilbyder mere fleksibilitet og frihed end vores normale mandskabsvogn. Den er derfor ideel til arbejde i forbindelse med skovbrug, jordarbejde, asfalt m.v. Vognen kobles på et standard anhængertræk og kan stilles op og klargøres på få minutter.

LET AT BRUGE, HURTIG AT RENGØRE

Vognen kobles på et standard anhængertræk og kan stilles op og klargøres på få minutter. Dette gør det muligt at flytte vognen fra sted til sted hurtigt og effektivt uden noget besvær. Vognen er lavet af rengøringsvenlige og slidstærke materialer, som sparer tid på rengøring og vedligeholdelse.

PIONERVOGN MODEL 570

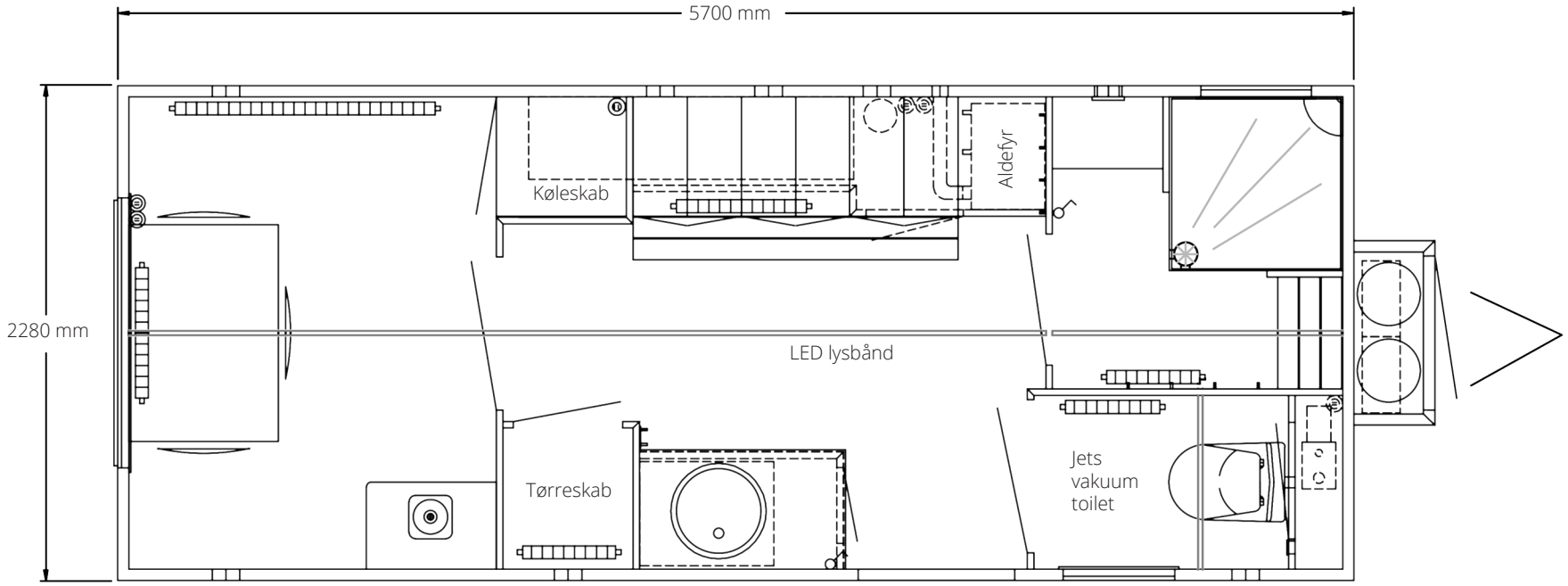

Alle mål og vægte er uforbindende. Der tages forbehold for ændringer.

Udv: 5700 x 2280 x 2900 mm
Indv: 5596 x 2176 x 2100 mm
Egenvægt: 1600 kg
Totalvægt: 2000 kg
Kapacitet: 3 personer

Vakuumtoilet
Brusekabine
Håndvask
Køleskab gas / el
Rustfrit gasblus

Tørreskab
Gaskasse
Teknikskab
Opslagstavle
Fast trappe

Alde kompakt gasfyr
Central varme gas / el
Vandtank 160 L
kloaktank 180 L
Tankmåler

Bord 1000 x 690 mm + 3 stk stole
1 stk vindue 1245 x 825 mm
2 stk vinduer 510 x 410 mm
6 stk stålskabe + fast bænk
4 stk klædekroge

230 V - 16 A CEE indtag
2 stk batterier og lader
Solceller 200 W
LED lysbånd
Eltavle

Scanvogn A/S, Hovedvejen 50, DK-9850 Hirtshals | +45 98 97 72 00 | info@scanvogn.dk | scanvogn.dk

PIONERVOGN MODEL 730

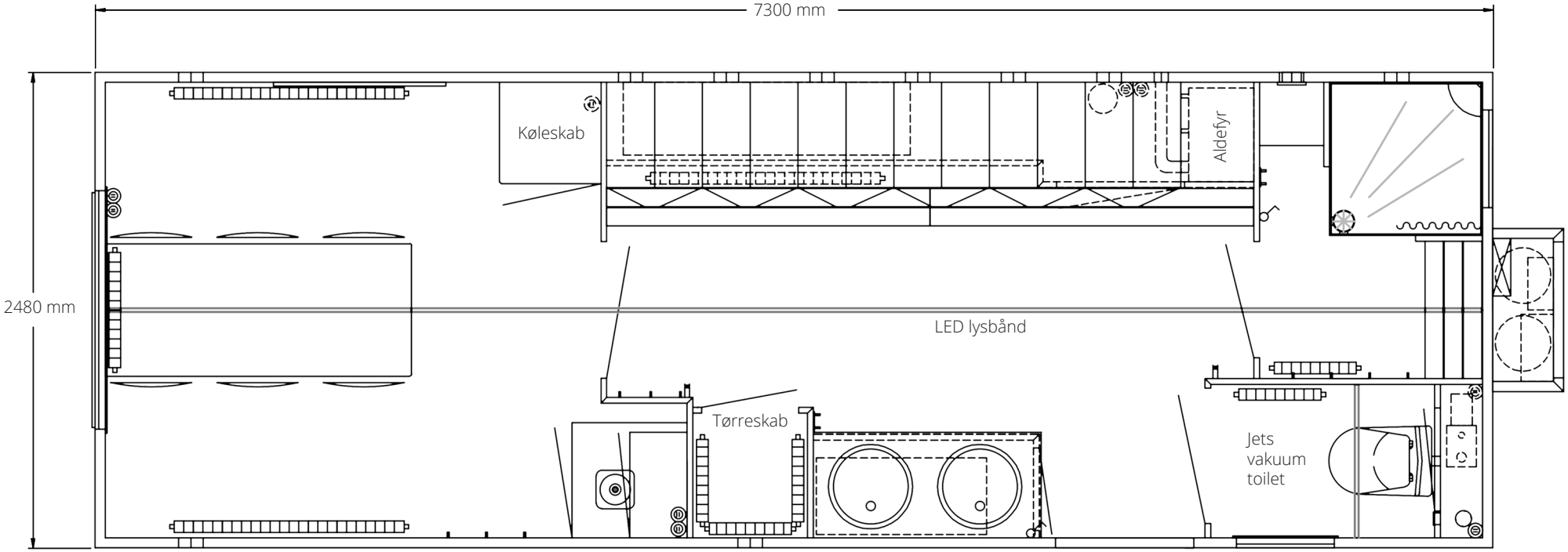

Alle mål og vægte er uforbindende. Der tages forbehold for ændringer.

Udv: 7300 x 2480 x 2900 mm
Indv: 7196 x 2376 x 2100 mm
Egenvægt: 2000 kg
Totalvægt: 2600 kg
Kapacitet: 6 personer

Vakuumtoilet
Brusekabine
2 stk håndvaske
Køleskab gas / el
Rustfrit gasblus

Tørreskab
Gaskasse
Teknikskab
Opslagstavle
Fast trappe

Alde kompakt gasfyr
Central varme gas / el
Vandtank 160 L
kloaktank 180 L
Tankmåler

Bord 1600 x 690 mm + 6 stk stole
1 stk vindue 1245 x 825 mm
2 stk vinduer 510 x 410 mm
12 stk stålskabe + fast bænk
10 stk klædekroge

230 V - 16 A CEE indtag
2 stk batterier og lader
Solceller 200 W
LED lysbånd
Eltavle

Scanvogn A/S, Hovedvejen 50, DK-9850 Hirtshals | +45 98 97 72 00 | info@scanvogn.dk | scanvogn.dk

PIONERVOGN MODEL 900

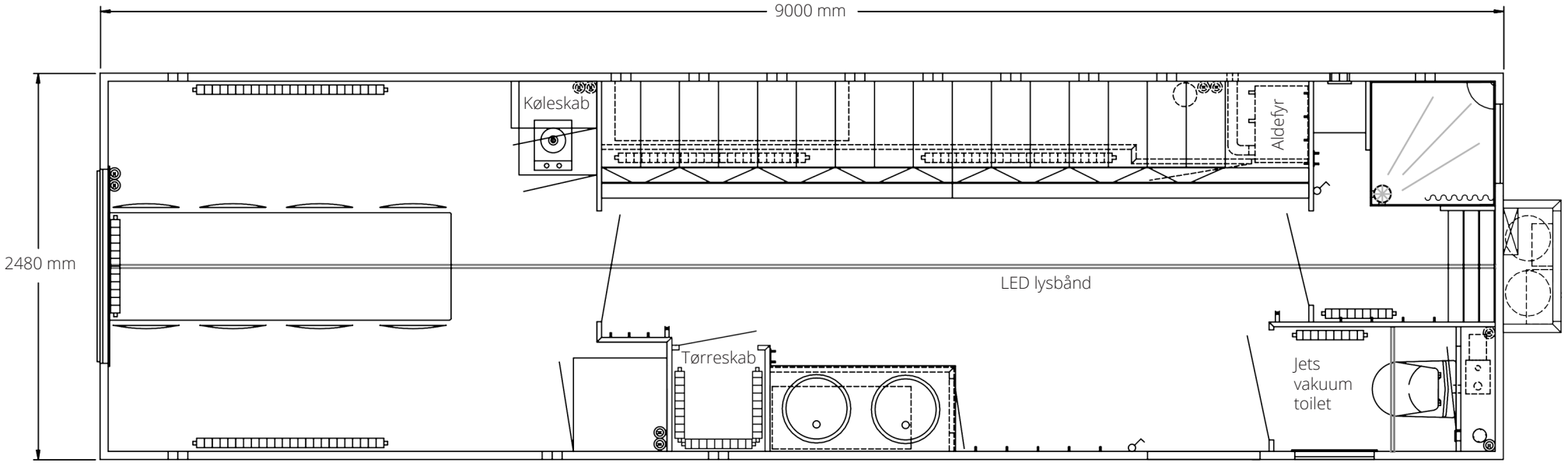

Alle mål og vægte er uforbindende. Der tages forbehold for ændringer.

Udv: 9000 x 2480 x 2900 mm
Indv: 8896 x 2376 x 2100 mm
Egenvægt: 2300 kg
Totalvægt: 2800 kg
Kapacitet: 8 personer

Jets vakuumtoilet
Brusekabine
2 stk håndvaske
Køleskab gas / el
Rustfrit gasblus

Tørreskab
Gaskasse
Teknikskab
Opslagstavle
Fast trappe

Alde kompakt gasfyr
Central varme gas / el
Vandtank 160 L
kloaktank 180 L
Tankmåler

Bord 2200 x 690 mm + 8 stk stole
1 stk vindue 1245 x 825 mm
2 stk vinduer 510 x 410 mm
16 stk stålskabe + fast bænk
10 stk klædekroge

230 V - 16 A CEE indtag
2 stk batterier og lader
Solceller 200 W
LED lysbånd
Eltavle

Scanvogn A/S, Hovedvejen 50, DK-9850 Hirtshals | +45 98 97 72 00 | info@scanvogn.dk | scanvogn.dk

MULIGHEDER

En af de største fordele ved en vogn fra Scanvogn er den høje grad af fleksibilitet i form af kundetilpassede løsninger. Vi producerer selv hovedparten af alle komponenter og arbejder tæt sammen med vores leverandører for at udvikle dele, som optimerer kvalitet, design og funktionalitet.

Resultatet bliver, at Scanvogn kan tilbyde en bred vifte af attraktive konfigurationer indenfor sanitet, dekontaminering, beboelse, kontor og køkken, som opfylder de fleste af vores kunders behov. Vi tilstræber derfor altid at inddrage kunder i tegneprocessen for at opnå den største tilfredshed.

Scanvogn giver for eksempel kunden mulighed for at vælge mellem 4 forskellige toiletløsninger baseret på vandforbrug, indretning og komfort. Løsningerne inkluderer vandskyllende toilet med og uden kværn, vandbesparende vakuumtoilet, selvstændigt tanktoilet og forbrændingstoilet.

Størstedelen af Scanvogns vogne kan bygges til at være helt eller delvist selvforsynede med vand- og kloaktank, solceller, batterier og gas. Kapaciteten af vand, el og gas kan justeres efter behov. Vores mindste tanktoilet har for eksempel kapacitet til 200 besøg, mens vores toilethus kan klare helt op til 1500 besøg før det skal tømmes.

SCANVOGN

Scanvogn er Skandinaviens førende producent af mobile løsninger til bygge- og eventbranchen. Vores kerneprodukter består af mandskabs- og beboelsesvogne, kontor- og spisevogne, toilet- og badevogne samt specialløsninger til nødhjælpsorganisationer, som opererer i fjerntliggende områder, hvor der ikke findes tilstrækkelige sanitære og beboelsesmæssige faciliteter.

Scanvogns vigtigste kendetegn er kvalitet, fleksibilitet og service. Det er vores vision at bidrage positivt til vores kunders succes ved at tilbyde løsninger, som opfylder de krav til kvalitet, komfort og sikkerhed et moderne samfund stiller.

Vi er altid behjælpelige med at afdække og opfylde kundens behov, både under salget og når vognen står hos kunden. Dette afspejles i vores kundetilpassede løsninger, samt vores evne til at håndtere reparationer og levere reservedele.

Med over 20 års udvikling og innovation har Scanvogn erfaringen og kompetencen til at forvandle vores kunders ideer til funktionelle løsninger og levere produkter i højeste kvalitet.

Scanvogn A/S
Hovedvejen 50
DK-9850 Hirtshals
+45 98 97 72 00
info@scanvogn.dk
www.scanvogn.dk