ПРИЛОЖЕНИЕ Б

Габаритные и присоединительные размеры изделий

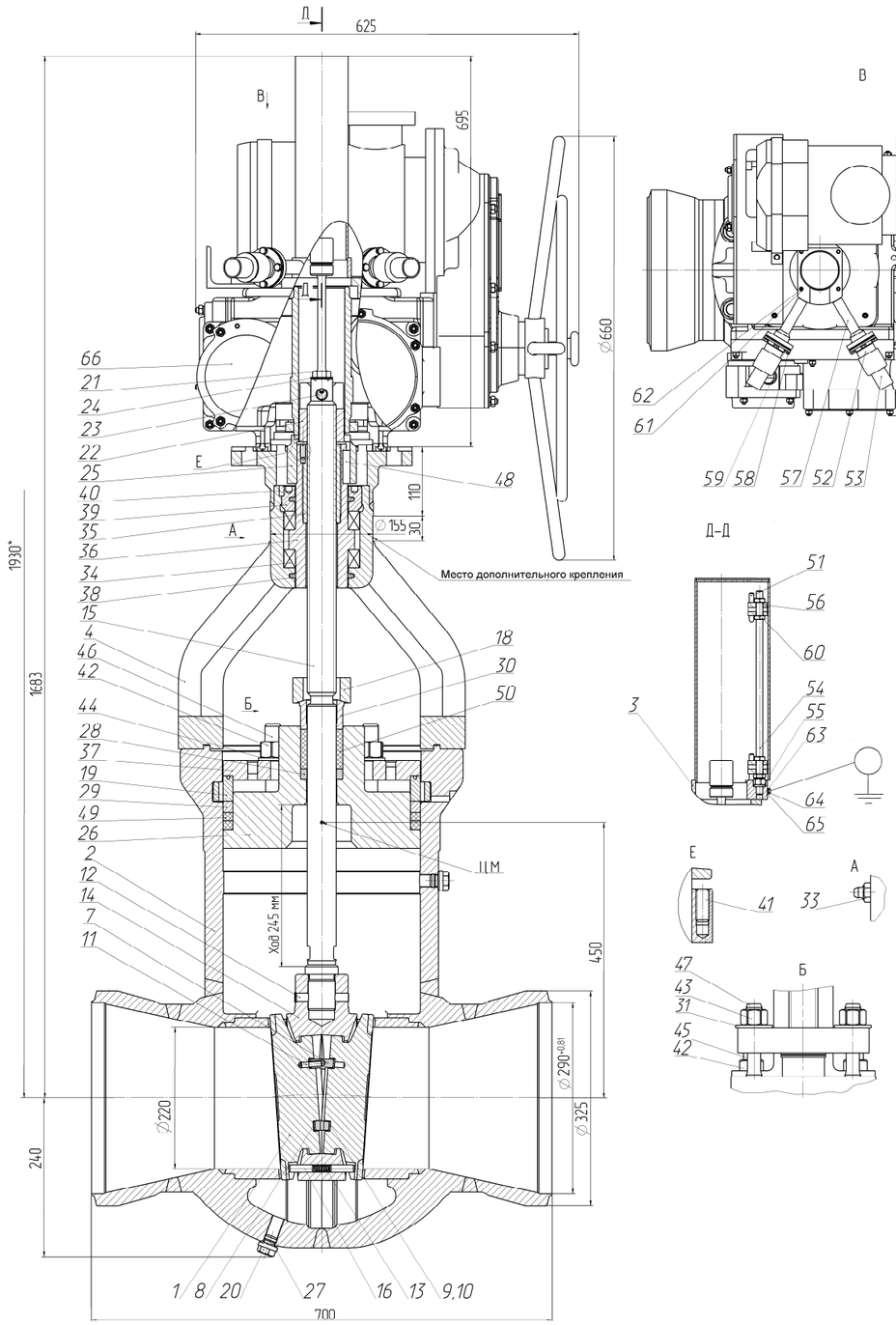

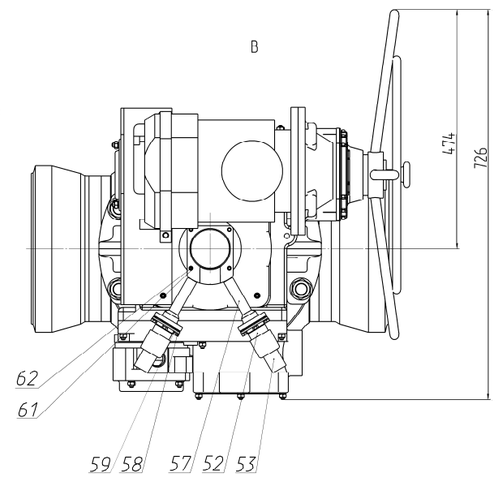

Поз.	Наименование	Материал
1	Тарелка	Сталь 12Х1МФ
2	Корпус	Сталь 15ГС/20-Ш
3	Колпак	Сталь 20/Сталь 3
4	Бугель	Сталь 25Л
7	Кольцо распорное	Сталь 12Х1МФ
8	Прокладка компенсирующая	Сталь 12Х1МФ
9	Прокладка регулирующая	Сталь 12Х1МФ
10	Прокладка регулирующая	Сталь 08Х18Н10Т
11	Штифт специальный	Сталь 25Х1МФ
12	Штифт	Сталь 25Х1МФ
13	Пружина	ХН77ТЮР
14	Обойма	Сталь 25
15	Шпиндель	Сталь 25Х2М1Ф
16	Штифт	Сталь 25Х1МФ
18	Планка нажимная	Сталь 35
19	Кольцо разъемное	Сталь 20
20	Пробка М20	Сталь 20
21	Тяга	Сталь 08Х18Н10Т
22	Гайка упорная	Сталь 25Х1МФ
23	Штифт стопорный	Сталь 25Х1МФ
24	Шайба	Сталь 08Х18Н10Т
25	Втулка кулачковая	Сталь 45
26	Крышка	Сталь 20 или 20-Ш
27	Прокладка	Медь М1
28	Кольцо сальника	Сталь 30Х13
29	Кольцо опорное	Сталь 20
30	Грундбукса	Сталь 30Х13
31	Шайба	Сталь 20
33	Масленка	Покупная ГОСТ 19853-74
34	Подшипник	Покупной ГОСТ 7872-89
35	Втулка резьбовая	БрАЖМЦ 10-3-1,5
36	Втулка шпинделя	Сталь 35
37	Диск опорный	Сталь 20
38	Кольцо СП 98-79-7	Войлок полугрубошерстный ПС
39	Кольцо упорное	Сталь 35 или Сталь 45
40	Винт	Сталь 35Х
41	Винт	Сталь 35Х
42	Гайка	Сталь 35
43	Гайка	Сталь 35
44	Шайба	Сталь 20
45	Шпилька	Сталь 35Х
46	Шпилька	Сталь 35Х
47	Шпилька	Сталь 35Х
48	Шпонка	Сталь 45
49	Комплект уплотнительных колец	Терморасширенный графит
50	Комплект уплотнительных колец	Терморасширенный графит
51	Геркон	Покупной
52	Соединитель	Покупной
53	Соединитель	Покупной
54	Шпилька	ХН35ВТ-ВД
55	Шайба	Сталь 65Г
56	Пластина	Сталь 08Х18Н10Т
57	Фланец промежуточный	Сталь 20
58	Болт	Сталь 35
59	Шайба	Сталь 65Г
60	Гайка регулировочная	Сталь 31Х19Н9МВБТ
61	Болт	Сталь 35
62	Шайба	Сталь 65Г
63	Болт	Сталь 35
64	Шайба	Сталь 3
65	Шайба	Сталь 65Г
66	Электропривод	Покупной

*- размер (максимальный), позволяющий производить выемку внутренних деталей задвижки

Рисунок Б.1 – 1079-300-ЭА-03-Т3

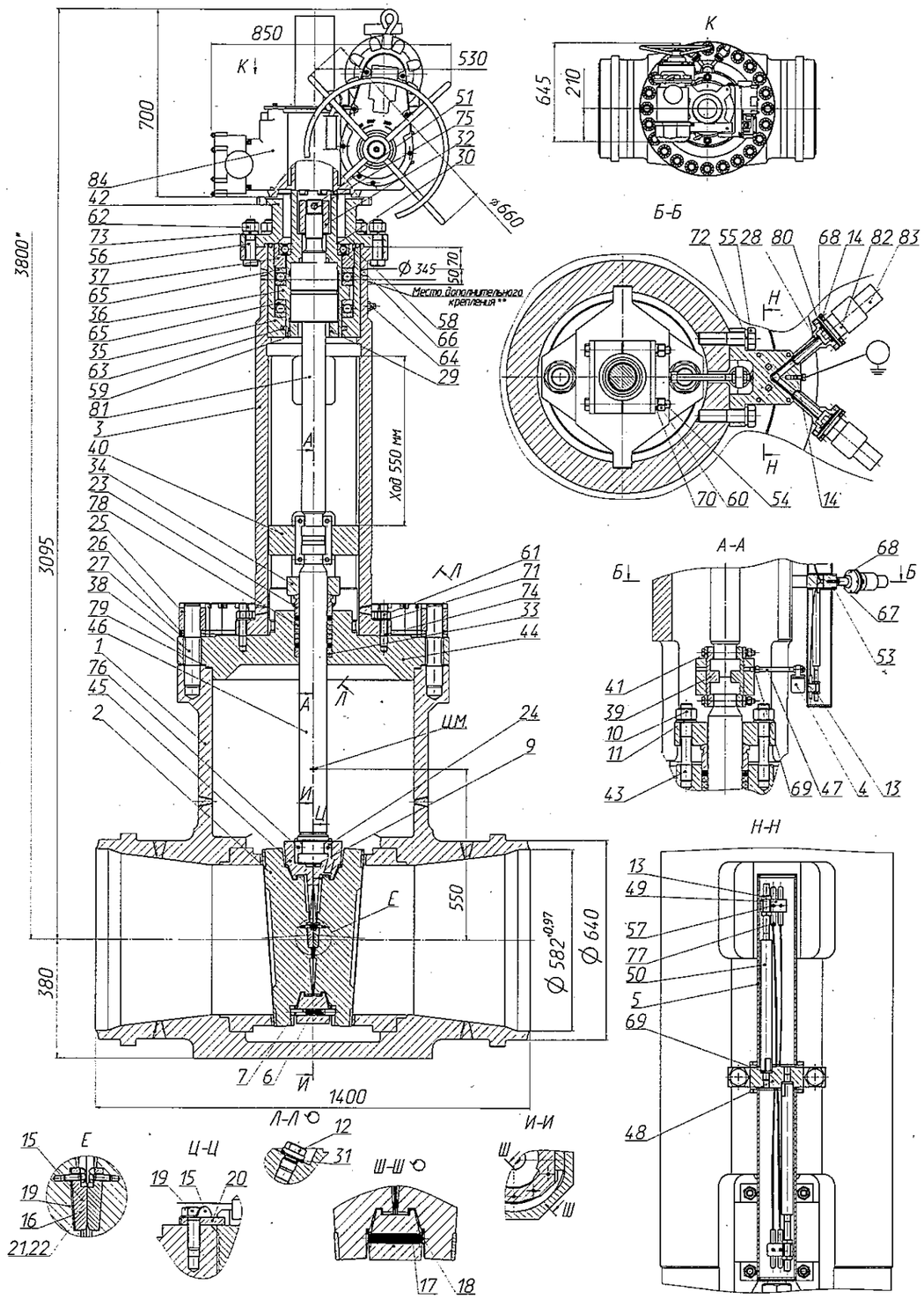

Поз.	Наименование	Материал
1	Корпус	Сталь 20-Ш/15ГС или 22К
2	Тарелка	Сталь 20/20-Ш
3	Бугель	Сталь 20
4	Тяга	Сталь 08Х18Н10Т
5	Колпак	Сталь 08Х18Н10Т
6	Пружина	ХН77ТЮР
7	Штифт	Сталь 25Х2М1Ф
9	Пята	Сталь 25Х2М1Ф
10	Гайка	Сталь 30ХМА
11	Шайба	Сталь 25Х1МФ
12	Пробка М20	Сталь 20
13	Гайка регулировочная	Сталь 31Х19Н9МВБТ
14	Болт	Сталь 35
15	Стопор грибка	Сталь 08Х18Н10Т
16	Грибок	Сталь 14Х17Н2
17	Пружина	Сталь 51ХФА
18	Фиксатор пружины	Сталь 35Х
19	Болт	Сталь 25Х1МФ
20	Стопор втулки	Сталь 35
21	Прокладка грибка	Сталь 08Х18Н10Т
22	Прокладка грибка	Сталь 08Х18Н10Т
23	Грундбукса	Сталь 08Х18Н10Т
24	Полувтулка	Сталь 38Х2М10А
25	Гайка	Сталь 25Х1МФ
26	Шайба нижняя	Сталь 25Х1МФ
27	Шайба верхняя	Сталь 25Х1МФ
28	Фланец промежуточный	Сталь 08Х18Н10Т
29	Кольцо нижнее	Сталь 35
30	Кольцо	Сталь 60С2А
31	Прокладка	Медь М1
32	Гайка упорная	Сталь 38Х2М10А
33	Кольцо сальника	Сталь 30Х13
34	Планка нижняя	Сталь 35
35	Вставка	Сталь 20-Ш
36	Втулка шпинделя	Сталь 35
37	Кольцо упорное	Сталь 35
38	Шпилька	Сталь 25Х1МФ
39	Полумуфта	Сталь 25Х2М1Ф
40	Ползун	Сталь 38Х2М10А
41	Стопорная планка	Сталь 35
42	Фланец переходный	Сталь 20
43	Шпилька	Сталь 25Х1МФ
44	Крышка	Сталь 20-Ш
45	Обойма	Сталь 15Х1М1Ф
46	Шток	Сталь 25Х2М1Ф
47	Шпилька	ХН35ВТ-ВД
48	Опора	Сталь 08Х18Н10Т
49	Планка	Сталь 08Х18Н10Т
50	Шпилька	ХН35ВТ-ВД
51	Штифт стопорный	Сталь 25Х1МФ
53	Болт	Покупной
54	Болт	Покупной
55	Болт	Покупной
56	Болт	Покупной
57	Винт	Покупной
58	Винт	Сталь 35Х
59	Винт	Сталь 35Х
60	Гайка	Сталь 35
61	Гайка	Сталь 30ХМА
62	Гайка	Сталь 35Х
63	Кольцо	Войлок полугрубошерстный ПС
64	Масленка	Покупная ГОСТ 19853-74
65	Подшипник	Покупной ГОСТ 7872-89
66	Подшипник	Покупной ГОСТ 8338-75
67	Шайба	Сталь 3
68	Шайба	Сталь 65Г

Поз.	Наименование	Материал
69	Шайба	Сталь 65Г
70	Шайба	Сталь 65Г
71	Шайба	Сталь 20
72	Шайба	Сталь 65Г
73	Шайба	Сталь 65Г
74	Шпилька	Сталь 35Х
75	Шплинт	Покупной ГОСТ 397-79
76	Штифт	Сталь 25Х1МФ
77	Геркон	Покупной
78	Комплект уплотнительных колец	Графит терморасширенный
79	Прокладка	Графит терморасширенный
80	Прокладка	Графит терморасширенный
81	Ролико-винтовая передача	Покупная
82	Соединитель	Покупной
83	Соединитель	Покупной
84	Электропривод	Покупной

*- размер (максимальный), позволяющий производить выемку внутренних деталей задвижки

Рисунок Б.2 – 1117-600-Э-03-ТЗ

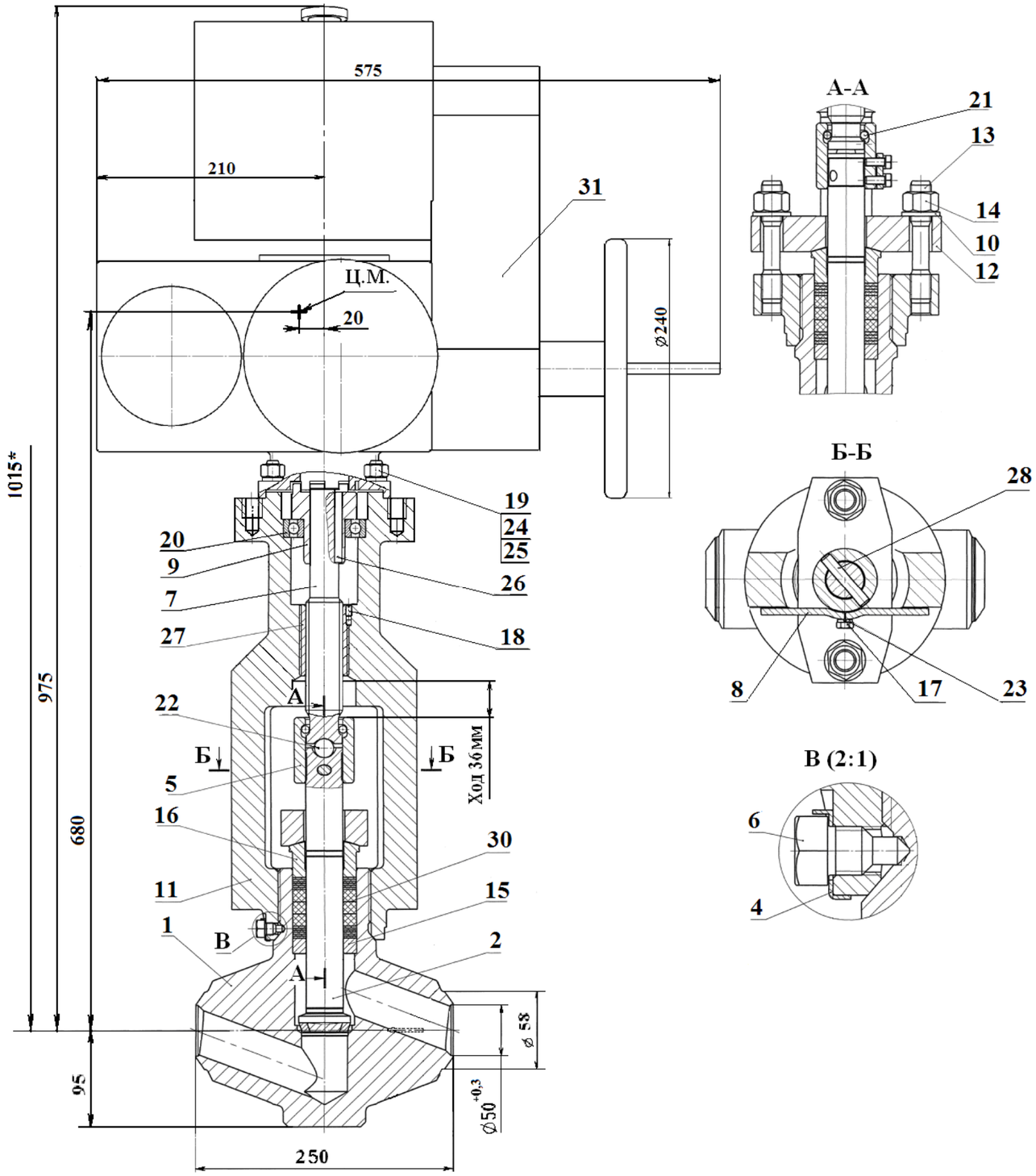

Поз.	Наименование	Материал
1	Корпус	Сталь 08Х18Н10Т
2	Шток	Сталь 25Х2М1Ф
4	Шайба специальная	Сталь 08Х18Н10Т
5	Муфта	Сталь 40Х
6	Болт стопорный	Сталь 35Х
7	Шпиндель	Сталь 35Х
8	Ползун	Ст. 3
9	Втулка кулачковая	Сталь 45
10	Шайба	Сталь 25Х1МФ
11	Бугель	Сталь 20
12	Планка нажимная	Сталь 20
13	Шпилька	Сталь 35Х
14	Гайка	Сталь 35Х
15	Кольцо сальника	Сталь 30Х13
16	Грундбукса	Сталь 30Х13
17	Болт	Покупной ГОСТ 7798-70
18	Винт	Сталь 35
19	Гайка	Сталь 35Х
20	Подшипник	Покупной ГОСТ 8338-75
21	Шарик	Покупной ГОСТ 3722-81
22	Шарик	Покупной ГОСТ 3722-81
23	Шайба	Покупная ГОСТ 6402-70
24	Шайба	Покупная ГОСТ 6402-70
25	Шпилька	Сталь 35Х
26	Шпонка	Сталь 45
27	Втулка резьбовая	БрАЖМц10-3-1,5
28	Штифт цилиндрический	Сталь 25Х1МФ
30	Комплект уплотнительных колец	Покупной
31	Электропривод	Покупной

*- размер (максимальный), позволяющий производить выемку внутренних деталей клапана

Рисунок Б.3 – 1587-50-Э-ТЗ

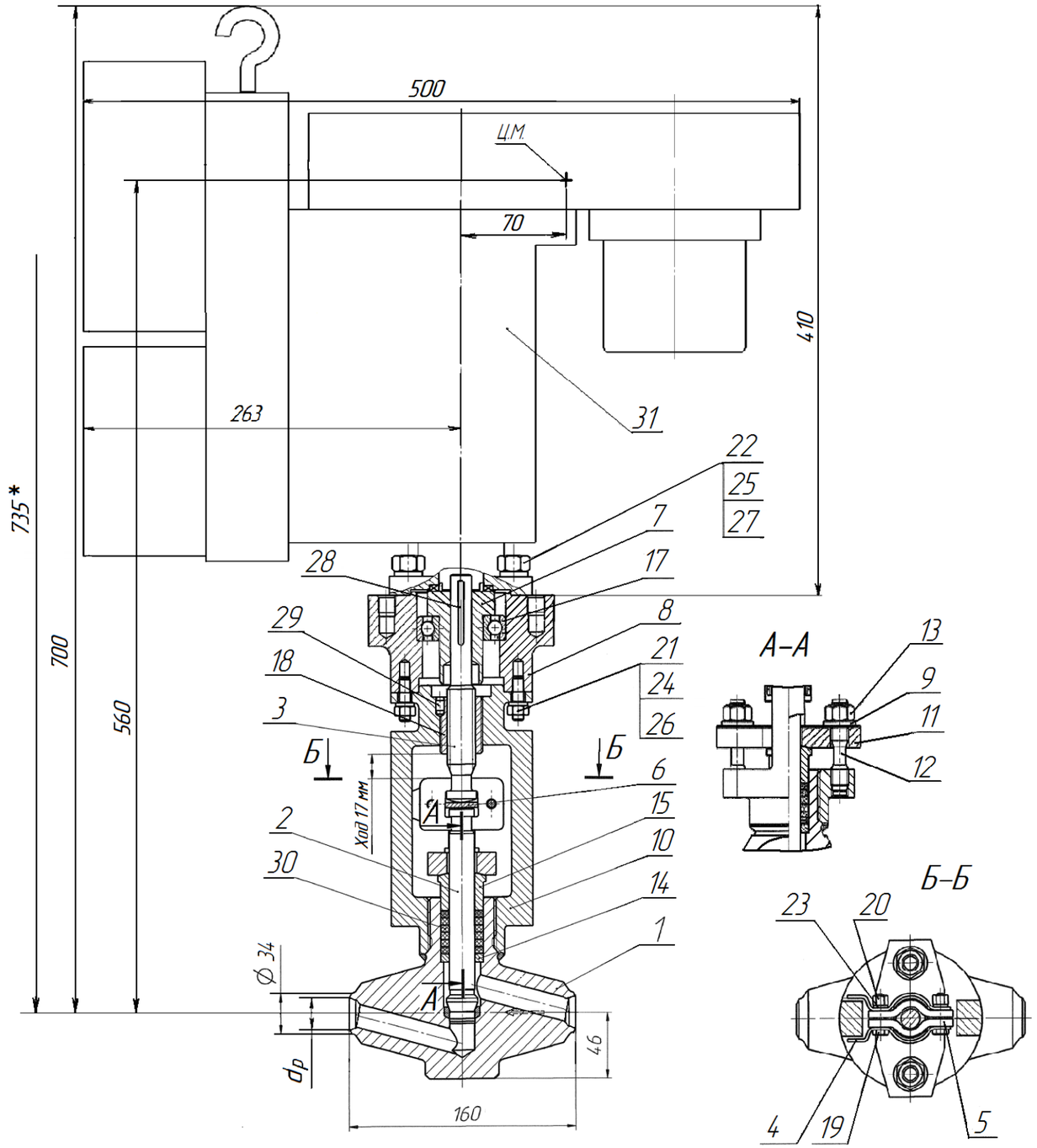

Поз.	Наименование	Материал
1	Корпус	Сталь 08Х18Н10Т
2	Шток	Сталь 25Х2М1Ф
3	Шпиндель	Сталь 35Х
4	Ползун	Ст 3сп
5	Планка ползуна	Сталь 35
6	Диск опорный	Сталь 60С2А
7	Втулка кулачковая	Сталь 35
8	Фланец переходный	Сталь 35
9	Шайба	Сталь 25Х1МФ
10	Бугель	Сталь 20
11	Планка нажимная	Сталь 20
12	Шпилька	Сталь 35Х
13	Гайка М12	Сталь 35Х
14	Кольцо сальника	Сталь 30Х13
15	Грундбукса	Сталь 35Х
17	Подшипник	Покупной ГОСТ 8338-75
18	Втулка резьбовая	БрАЖ9-4
19	Болт	Покупной ГОСТ 7798-70
20	Гайка	Покупная ГОСТ 5915-70
21	Гайка	Покупная ГОСТ 5915-70
22	Гайка	Сталь 35Х
23	Шайба	Покупная ГОСТ 6402-70
24	Шайба	Покупная ГОСТ 6402-70
25	Шайба	Покупная ГОСТ 6402-70
26	Шпилька	Покупная ГОСТ 22034-76
27	Шпилька	Сталь 35Х
28	Шпонка	Сталь 45
29	Штифт цилиндрический	Сталь 35
30	Комплект уплотнитель-ных колец	Покупной
31	Электропривод	Покупной

d_p – см. таблицу А.3

*- размер (максимальный), позволяющий производить выемку внутренних деталей клапана

Рисунок Б.4 – 1587-25-Э-Т3

ПРИЛОЖЕНИЕ Б

Габаритные, присоединительные и демонтажные размеры

С учетом установки привода монтажного

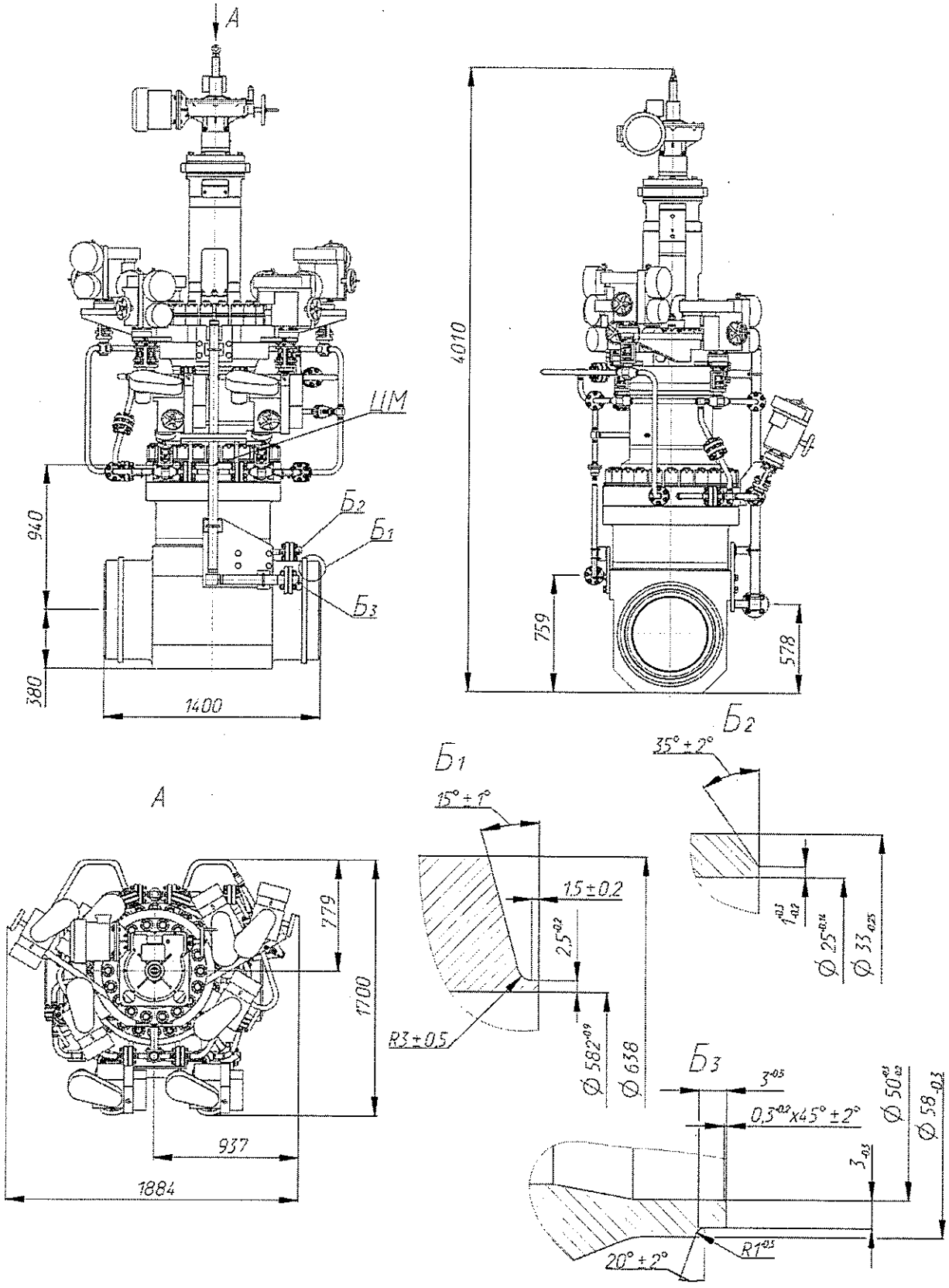

Подп. и дата	Инв.№ дубл.	Взам. инв.№	Подп. и дата	Инв.№ подл.

Изм.	Лист	№ докум.	Подп.	Дата

ТУ 37-037-88920027-2020

Лист 27

С учетом установки блока концевых выключателей (герконы) – рабочее положение

Открытое положение

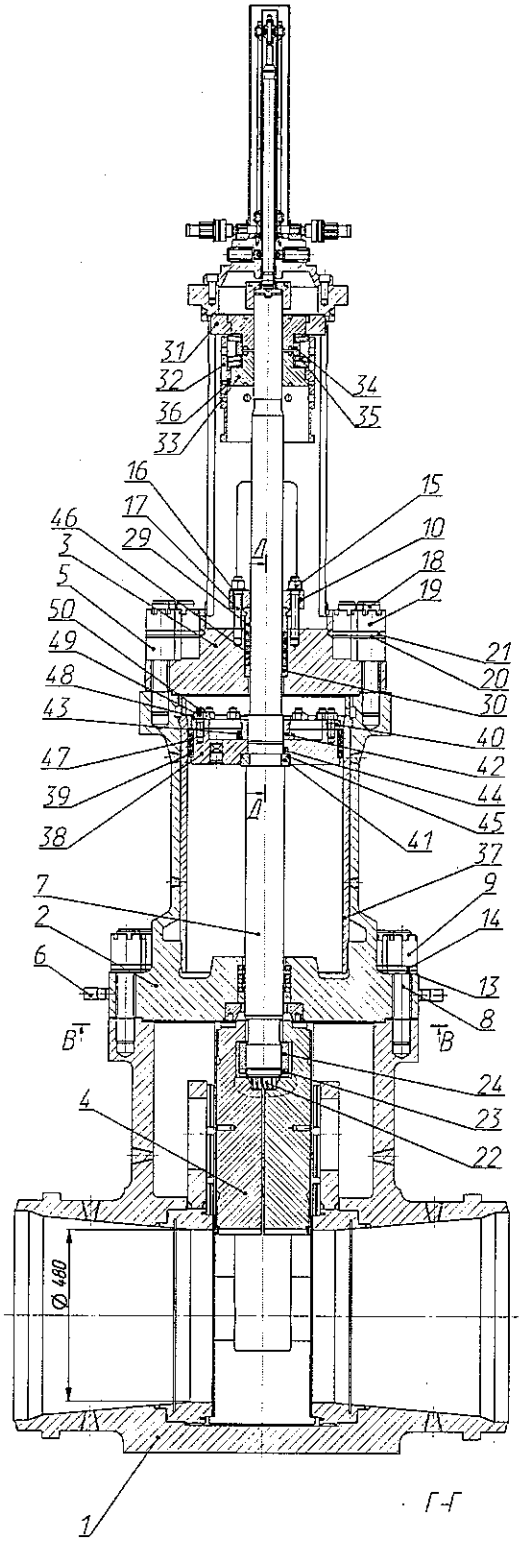

Поз.	Наименование	Материал
1	Корпус	Сталь 22К/22К-Ш/22К-ВД/20-Ш
2	Крышка корпуса в сборе	Сталь 22К/22К-Ш/20-Ш
3	Крышка цилиндра	Сталь 20
4	Тарелка	Сталь 20-Ш
5	Втулка	Сталь 35
6	Штуцер	Сталь 08Х18Н10Т
7	Шток	Сталь 25Х2М1Ф
8	Шпилька М52	Сталь 25Х1МФ
9	Гайка М52	Сталь 25Х1МФ
10	Кольцо нажимное	Сталь 20
11	Пробка М20	Сталь 20
12	Прокладка	Медь М1
13	Шайба нижняя	Сталь 25Х1МФ
14	Шайба верхняя	Сталь 25Х1МФ
15	Гайка	Сталь 25Х1МФ
16	Шайба	Сталь 25Х1МФ
17	Шпилька М24	Сталь 25Х1МФ
18	Шпилька М48	Сталь 25Х1МФ
19	Гайка верхняя М48	Сталь 25Х1МФ
20	Шайба нижняя	Сталь 25Х1МФ
21	Шайба верхняя	Сталь 25Х1МФ
22	Пружина винтовая цилиндрическая	Сталь 51ХФА
23	Винт стопорный	Сталь 35Х
24	Гайка штока	Сталь 25Х2М1Ф
25	Гайка специальная М220	Сталь 25Х1МФ
26	Втулка штока	Сталь 14Х17Н2
27	Кольцо штока	Сталь 30Х13
28	Кольцо дистанционное	Сталь 08Х18Н10Т
29	Грундбукса	Сталь 30Х13
30	Кольцо сальника	Сталь 30Х13
31	Кольцо	Сталь 35
32	Стакан	Сталь 12Х1МФ
33	Гайка демпфера	Сталь 35
34	Кольцо компенсирующее	Сталь 35
35	Компенсатор	Сталь 60С2А
36	Штифт стопорный	Сталь 25Х1МФ
37	Гильза	Сталь 30Х13
38	Поршень	Сталь 25Х1МФ
39	Кольцо направляющее	Сталь 30Х13
40	Кольцо нажимное	Сталь 20
41	Кольцо разъемное	Сталь 25Х1МФ
42	Гайка поршня	Сталь 25Х2М1Ф
43	Винт стопорный	Сталь 35Х
44	Штифт стопорный	Сталь 25Х1МФ
45	Хомут	Сталь 20
46	Комплект уплотнительных колец	Графит расширенный
47	Комплект уплотнительных колец	Графит расширенный
48	Планка стопорная	Сталь 3
49	Гайка М20	Сталь 30ХМА
50	Шпилька М20хВ5	Сталь 35Х
51	Прокладка	Графит расширенный
52	Дроссель	Сталь 14Х17Н2

Г-Г

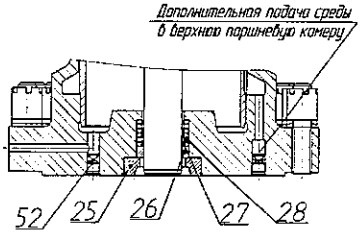

Д-Д

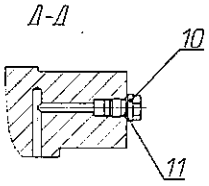

В-В

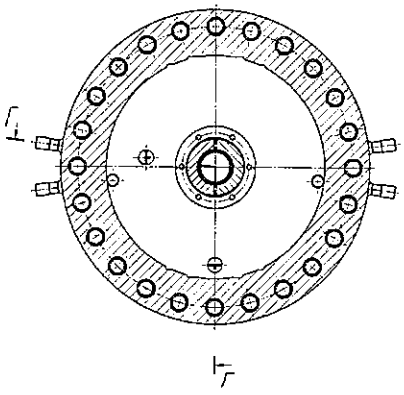

Подп. и дата	Инв.№ дубл.	Взам. инв.№	Подп. и дата	Инв.№ подл.

Изм.	Лист	№ докум.	Подп.	Дата

ТУ 37-037-88920027-2020

Лист 28

Закрытое положение
Устройство, предохраняющее от самопроизвольного всплытия

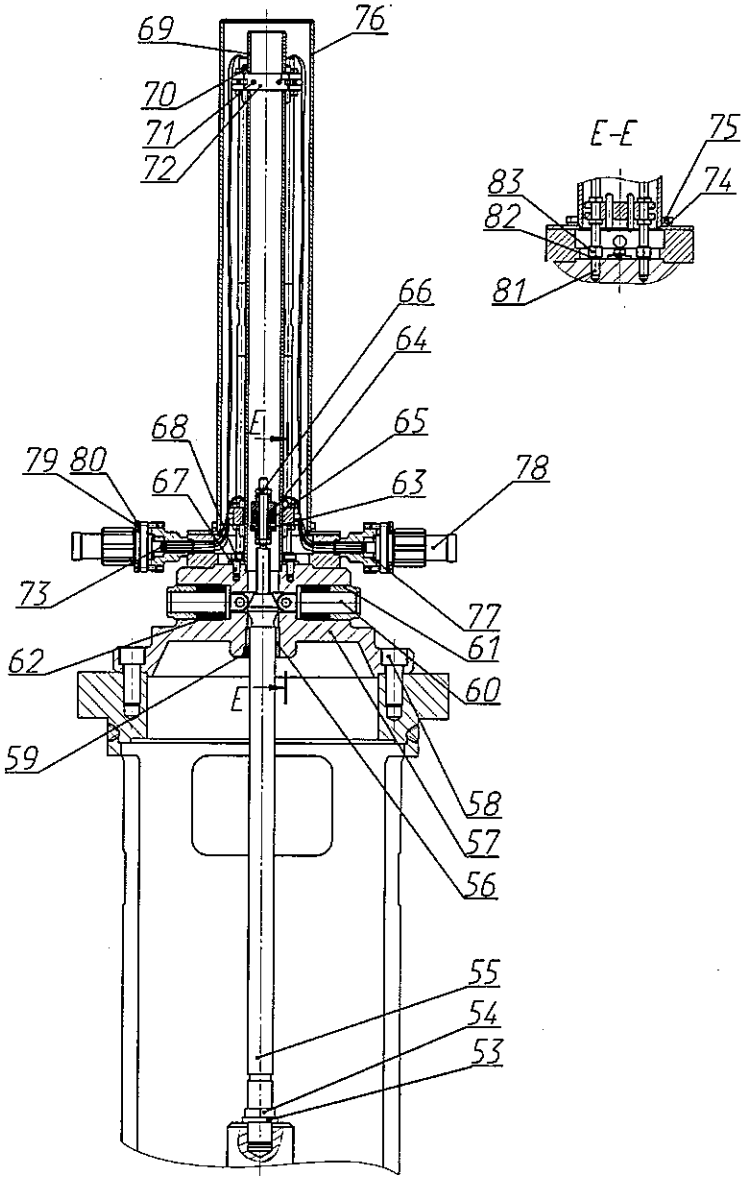

Поз.	Наименование	Материал
53	Шайба	Покупная сталь 65Г
54	Гайка	Сталь 35
55	Штанга	Сталь 45Х
56	Втулка	Бронза АЖ9-4
57	Корпус	Сталь 20
58	Винт	Сталь 35
59	Винт	Сталь 35
60	Фиксатор	Сталь 30Х13
61	Гайка фиксатора	Сталь 35
62	Пружина тарельчатая	Сталь 60С2А
63	Втулка	Сталь 08Х18Н10Т
64	Планка	Сталь 08Х18Н10Т
65	Магнит	Сплав ЮНДК15
66	Гайка регулировочная	Сталь 31Х19Н9МВБТ
67	Винт	Сталь 08Х18Н10Т
68	Шайба	Покупная сталь 65Г
69	Кожух в сборе	Сталь 08Х18Н10Т
70	Геркон	Покупной ПАШК.425119.031 ТУ
71	Винт	Покупной ГОСТ 1477-93
72	Планка	Сталь 08Х18Н10Т
73	Припой серебряный	Покупной ГОСТ 19738-74
74	Шайба	Покупная сталь 65Г
75	Болт	Покупной ГОСТ 7798-70
76	Колпак	Сталь 08Х18Н10Т
77	Прокладка	Фторопласт
78	Соединитель	Покупной АШДК 434410.073 ТУ
79	Болт	Сталь 35
80	Шайба	Покупная ГОСТ 6402-70
81	Шпилька	Сталь ХН35ВТ-ВД
82	Шайба	Покупная сталь 65Г
83	Гайка	Сталь 31Х19Н9МВБТ

Общий вид

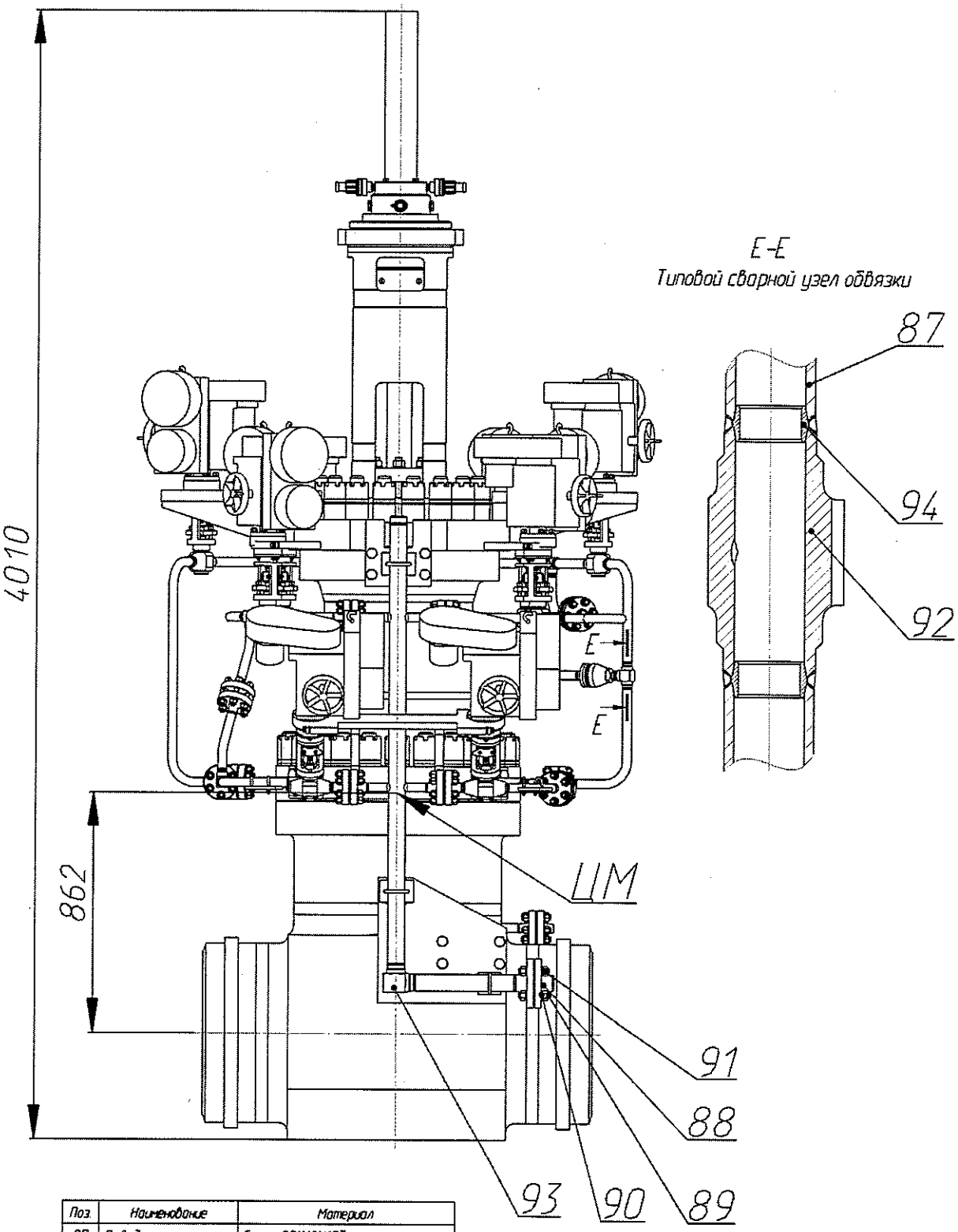

Поз.	Наименование	Материал
87	Отводы	Сталь 08Х18Н10Т
88	Фланцы	Сталь 08Х18Н10Т
89	Шпильки	Сталь ХН35ВТ-ВД
90	Шайбы	Сталь 25Х1МФ
91	Гайки	Сталь 31Х19Н9МВБТ
92	Тройники	Сталь 08Х18Н10Т
93	Угловой фитинг	Сталь 08Х18Н10Т
94	Кольцо подкладное	Сталь 08Х18Н10Т

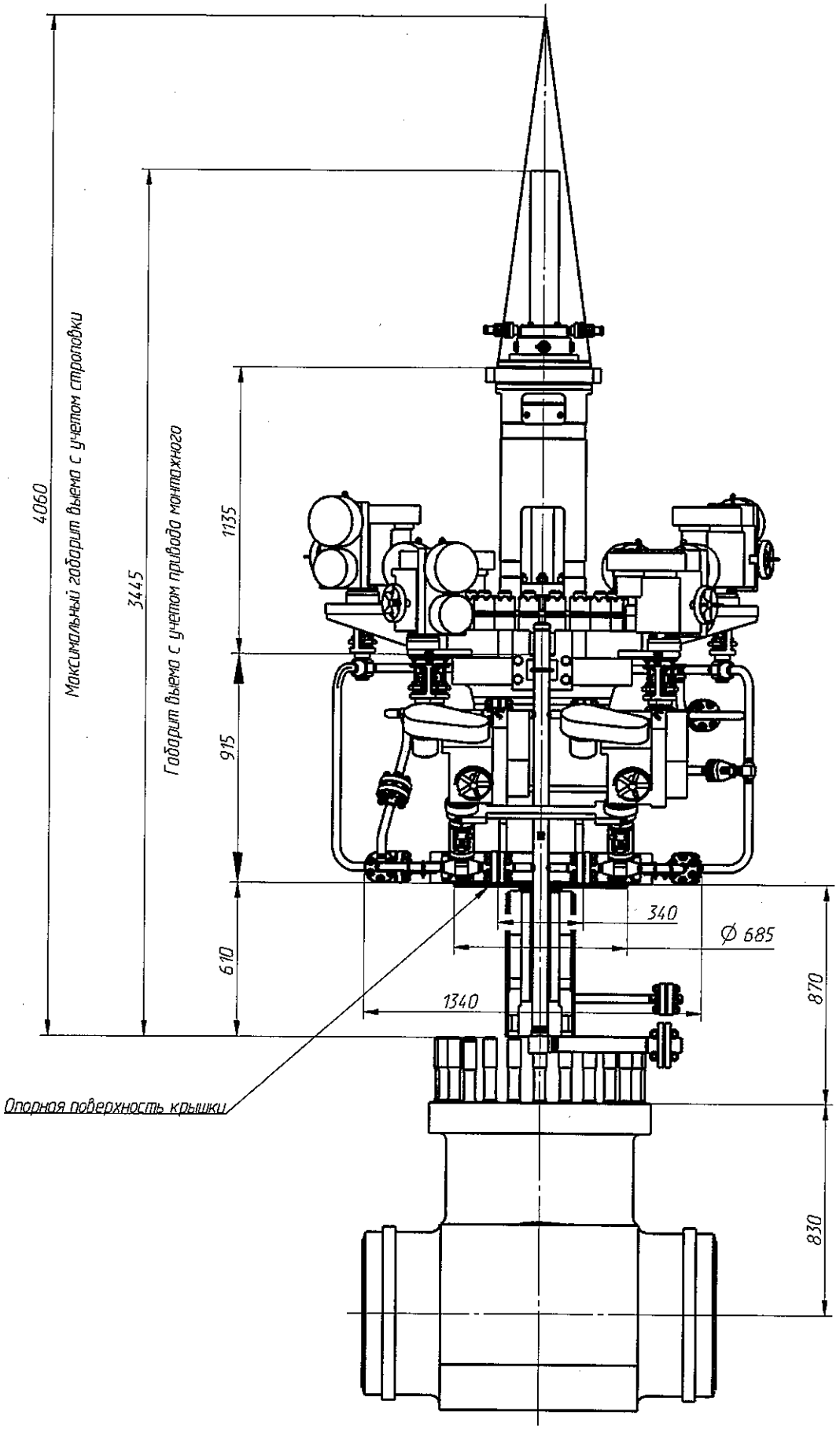

Суммарная масса демонтируемых элементов 3680 кг

Подп. и дата	Инв.№ дубл.	Взам. инв.№	Подп. и дата	Инв.№ подл.

Изм.	Лист	№ докум.	Подп.	Дата	ТУ 37-037-88920027-2020	Лист 31

Приложение Б

Габаритные и присоединительные размеры изделий

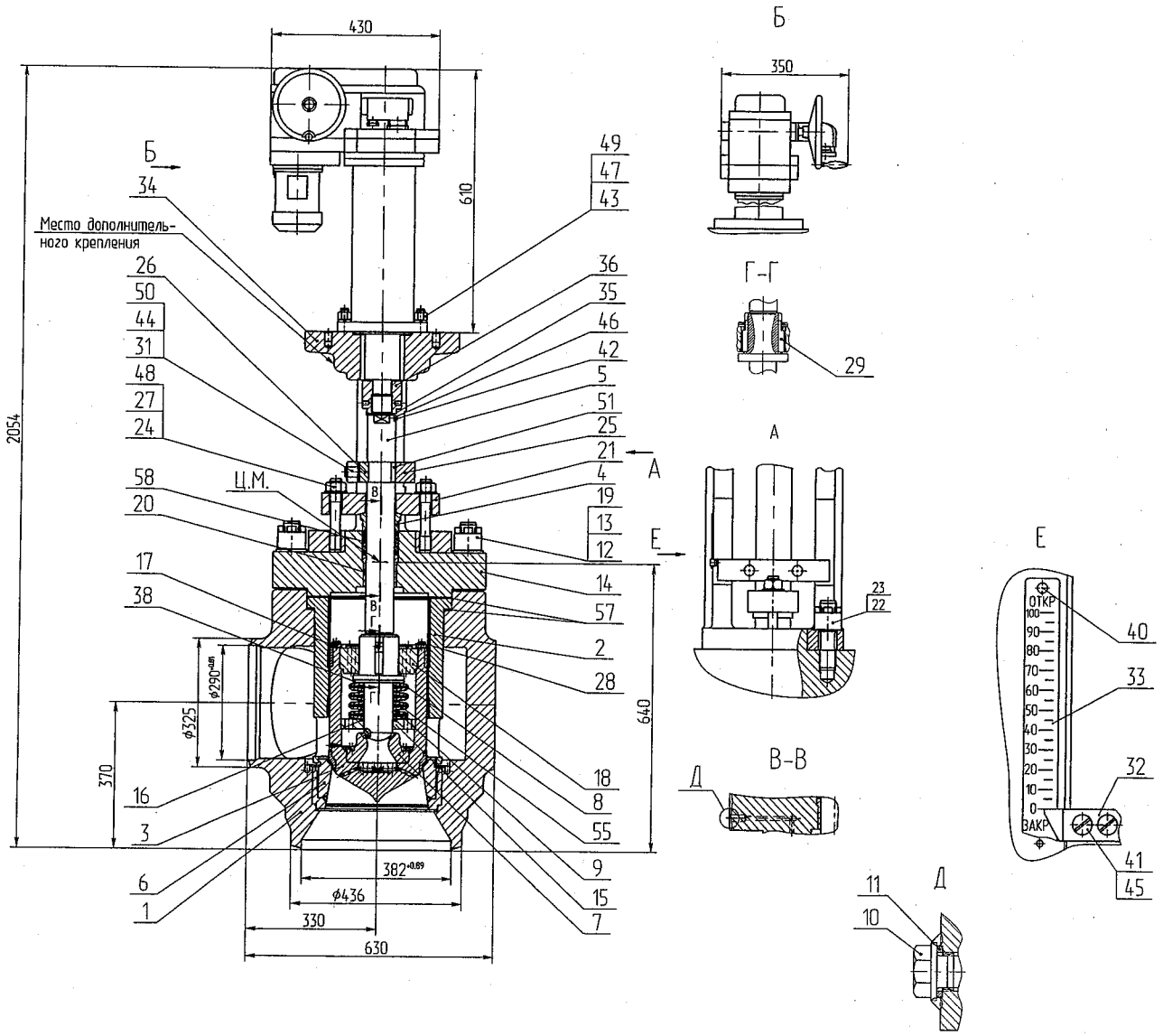

Поз.	Наименование	Материал
1	Корпус	Сталь 20-Ш
2	Цилиндр	Сталь 08Х18Н10Т-Ш
3	Золотник	Сталь 08Х18Н10Т-Ш
4	Грундбукса	Сталь 30Х13
5	Шток	Сталь 14Х17Н2
6	Седло	Сталь 08Х18Н10Т-Ш
7	Седло разгрузочное	Сталь 08Х18Н10Т
8	Кольцо промежуточное	Сталь 60С2А
9	Кольцо опорное	Сталь 60С2А
10	Пробка	Сталь 20
11	Прокладка	Медь М1
12	Гайка	Сталь 25Х1МФ
13	Шайба	Сталь 25Х1МФ
14	Крышка	Сталь 20-Ш
15	Кольцо	Сталь 20
16	Кольцо опорное	Сталь 60С2А
17	Фланец	Сталь 20
18	Кольцо специальное	Сталь 20
19	Шпилька	Сталь 25Х1МФ
20	Втулка направляющая	Бр.АЖМц10-3-1,5
21	Планка нажимная	Сталь 35
22	Шпилька	Сталь 35Х
23	Гайка	Сталь 35
24	Шпилька	Сталь 25Х1МФ
25	Планка стопорная передняя	Сталь 35
26	Планка стопорная задняя	Сталь 35
27	Гайка	Сталь 25Х1МФ
28	Болт	Сталь 35Х
29	Шпонка	Сталь 45
31	Шайба стопорная	Сталь 3
32	Указатель	Сталь 08Х18Н10Т
33	Шкала	Сталь 08Х18Н10Т
34	Бугель	Сталь 20ГСЛ
35	Шайба специальная	Сталь 08Х18Н10Т
36	Гайка соединительная	Сталь 35
38	Кольцо регулировочное	Сталь 14Х17Н2
40	Заклепка	покупная ГОСТ 10299-80
41	Винт	Сталь 10
42	Винт	Сталь 10
43	Гайка	Сталь 35
44	Гайка	Сталь 35
45	Шайба	Сталь 65Г
46	Шайба	Сталь 65Г
47	Шайба	Сталь 65Г
48	Шайба	Сталь 35Х
49	Шпилька	Сталь 35Х
50	Шпилька	Сталь 35Х
51	Шпонка	Сталь 45
55	Пружина тарельчатая	покупная
57	Прокладка	Графит расширенный
58	Комплект уплотнительных колец	Графит расширенный

Рисунок Б.1 – 1465-300/400-ЭП-01-Т3

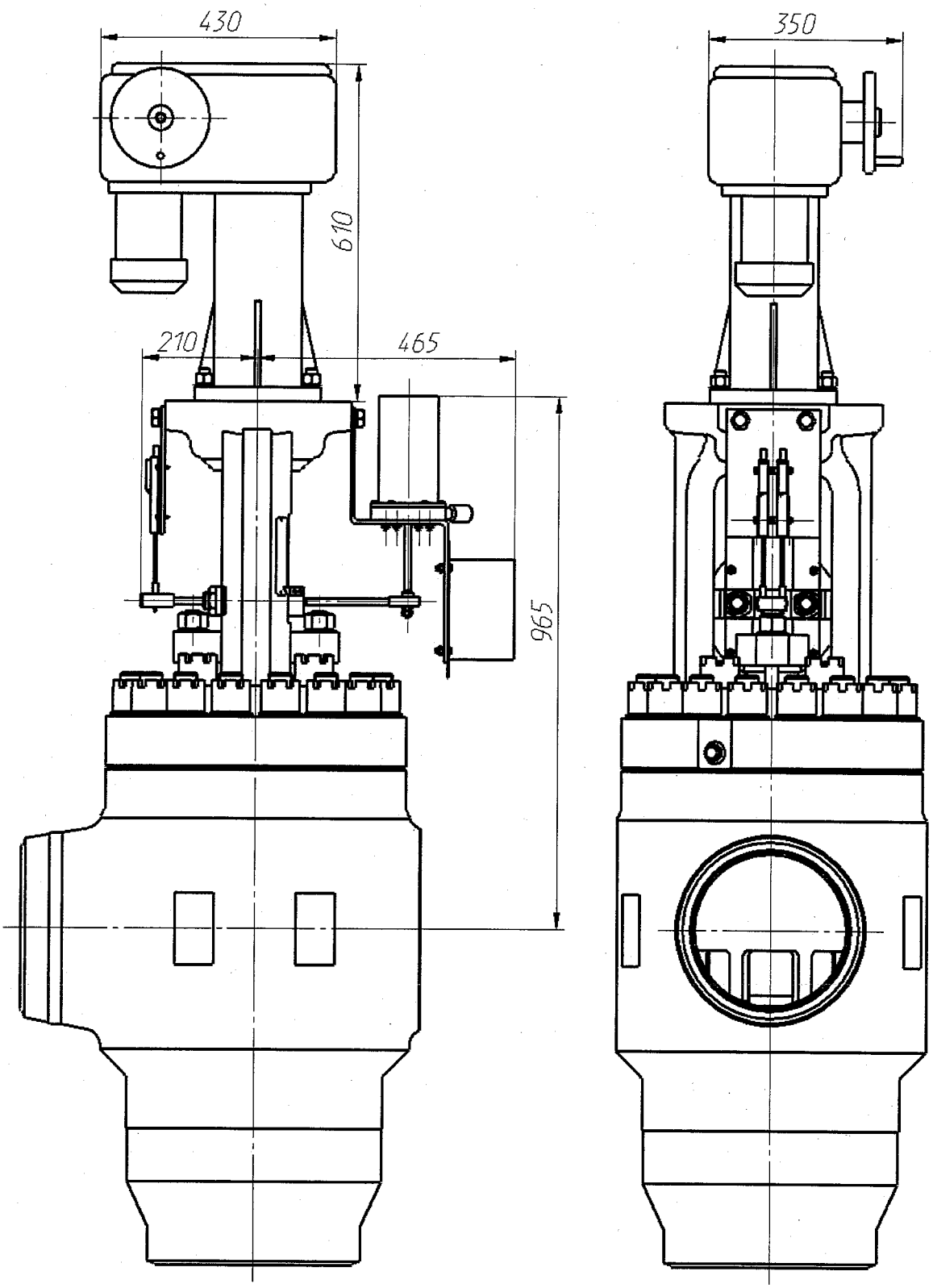

Рисунок Б.2 - Клапан запорно-дроссельный 1465-300/400-ЭП-01-Т3 с блоком сигнализаторов и датчиками линейных перемещений

Приложение Б

Габаритные и присоединительные размеры изделий

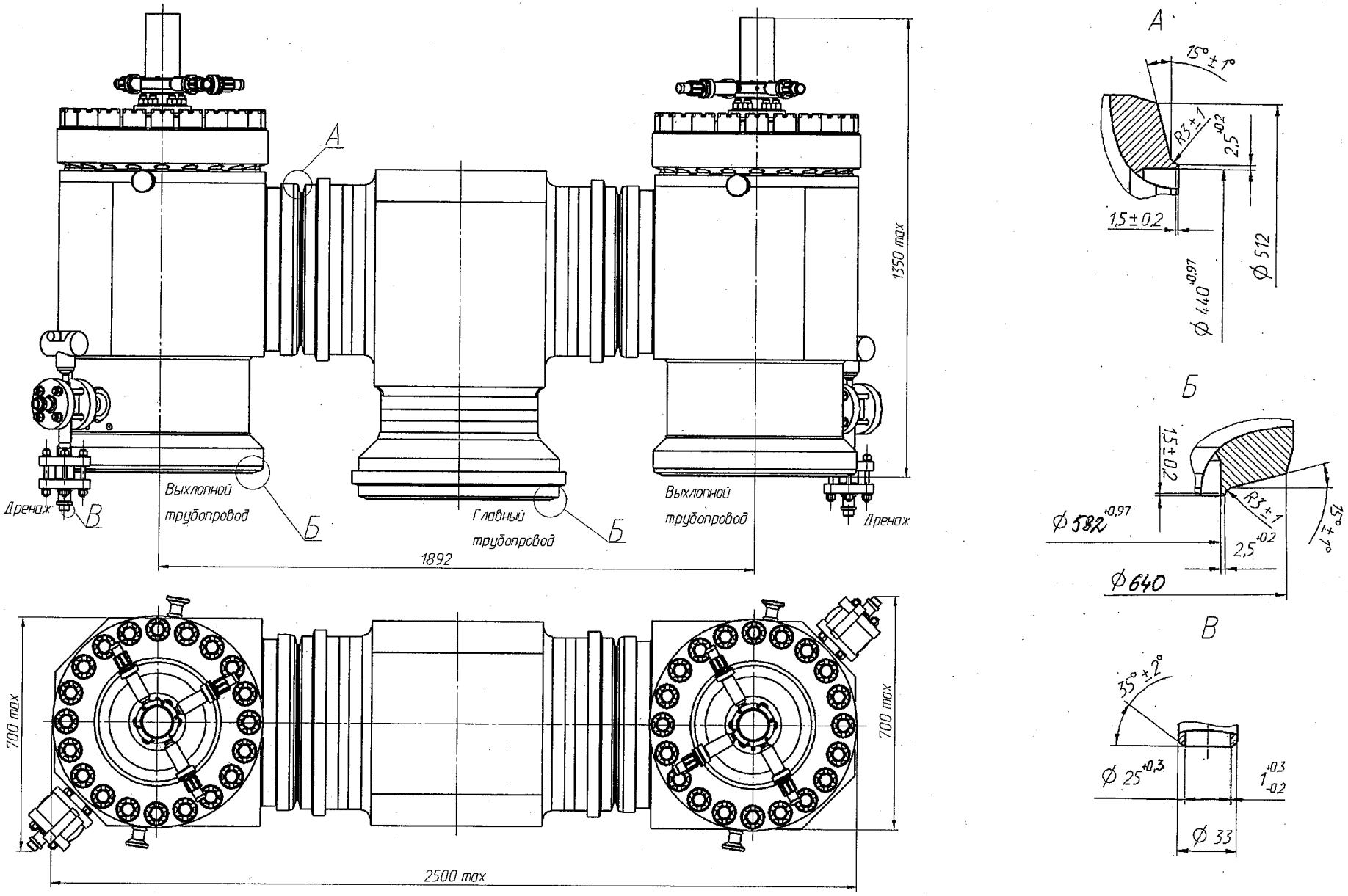

Рисунок Б.1 - Габаритный чертеж МИПУ ПГ

Изм.	Лист	№ докум.	Подп.	Дата	ТУ 37-040-88920027-2020	Лист 42

Подп. и дата | Инв.№ дубл. | Взам. инв.№ | Подп. и дата | Инв.№ подл.

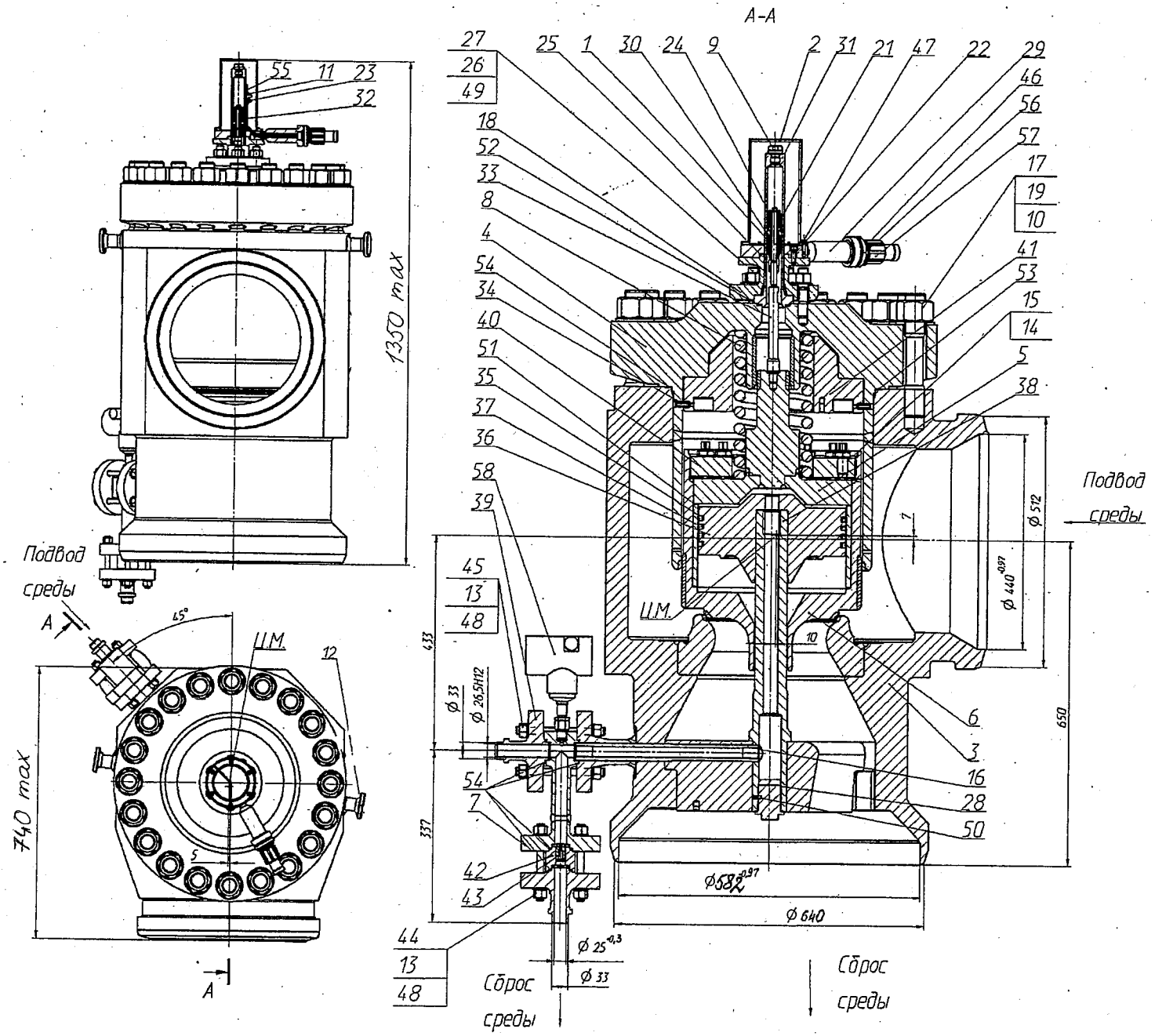

Поз.	Наименование	Материал
1	Втулка	сталь 08Х18Н10Т
2	Колпак	сталь 08Х18Н10Т
3	Корпус	сталь 20-Ш
4	Крышка	сталь 20-Ш
5	Крышка плавающая	сталь 20
6	Тарелка	сталь 20-Ш
7	Вставка	сталь 08Х18Н10Т
8	Пружина	сталь 60С2А
9	Пробка	сталь 08Х18Н10Т
10	Шайба	сталь 25Х1МФ
11	Гайка регулировочная	сталь 31Х19Н9М6БТ
12	Винт грузовой	сталь 20
13	Гайка	сталь 31Х19Н9М6БТ
14	Винт	сталь 35Х
15	Контргайка	сталь 30ХМА
16	Втулка стопорная	сталь 35
17	Гайка	сталь 25Х1МФ
18	Фланец	сталь 20
19	Шпилька	сталь 25Х1МФ
21	Обойма	сталь 08Х18Н10Т
22	Диск	сталь 08Х18Н10Т
23	Планка	сталь 08Х18Н10Т
24	Пружина	сталь 51ХФА
25	Гайка	сталь 31Х19Н9М6БТ
26	Шпилька	сталь 25Х1МФ
27	Гайка	сталь 25Х1МФ
28	Пробка	сталь 20
29	Фланец промежуточный	сталь 08Х18Н10Т
30	Магнит	сплав ЮНДКТ5
31	Кожух	сталь 08Х18Н10Т
32	Шпилька	сталь ХН35ВТ-ВД
33	Тяга	сталь 14Х17Н2
34	Штифт	сталь 30Х13
35	Кольцо поршневое	сталь 30Х13
36	Поршень	сталь 30Х13-Ш
37	Рубашка	сталь 12Х1МФ
38	Штанга	сталь 25Х2М1Ф
39	Фланец	сталь 08Х18Н10Т
40	Кольцо упорное	сталь ХН35ВТ-ВД
41	Втулка	сталь 20-Ш
42	Переходник	сталь 08Х18Н10Т
43	Дроссель	сталь 14Х17Н2
44	Шпилька	сталь ХН35ВТ-ВД
45	Шпилька	сталь ХН35ВТ-ВД
46	Болт	сталь 35
47	Болт	сталь 10
48	Шайба	сталь 3
49	Шайба	сталь 20
50	Штифт	сталь 25Х1МФ
51	Прокладка	графит расширенный
52	Прокладка	графит расширенный
53	Прокладка	графит расширенный
54	Прокладка	графит расширенный
55	Геркон	
56	Соединитель	
57	Соединитель	
58	Датчик давления	

Рисунок Б.2 - 1408-450/600-0-01-ТЗ

Изм.	Лист	№ докум.	Подп.	Дата

ТУ 37-040-88920027-2020

Лист 43

Инв.№ подл. | Подп. и дата | Взам. инв.№ | Инв.№ дубл. | Подп. и дата

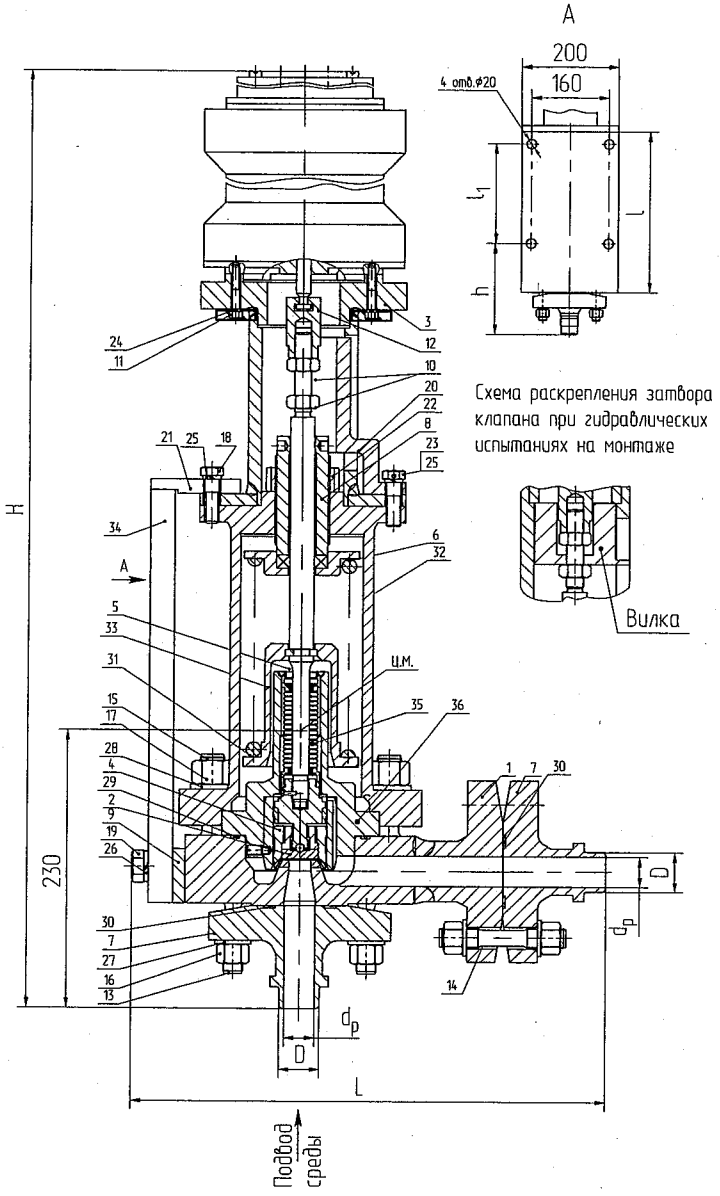

Позиция	Наименование	Материал
1	Корпус	Сталь 08Х18Н10Т
2	Тарелка	Сталь 08Х18Н10Т
3	Кожух верхний	Сталь 08Х18Н10Т
4	Отражатель	Сталь 30Х13
5	Кольцо разъемное	Сталь 08Х18Н10Т
6	Обойма наружная	Сталь 08Х18Н10Т
7	Фланец	Сталь 08Х18Н10Т
8	Втулка регулирующая	Сталь 30Х13
9	Планка	Ст. 3
10	Гайка	Сталь 35
11	Болт	Сталь 35
12	Муфта	Сталь 35
13	Шпилька	Сталь ХН35ВТ-ВД
14	Шпилька	Сталь ХН35ВТ-ВД
15	Шпилька	Сталь ХН35ВТ-ВД
16	Гайка	Сталь 31Х19НМВБТ
17	Гайка	Сталь 31Х19НМВБТ
18	Болт	Сталь 25Х1МФ
19	Болт	Сталь 25Х1МФ
20	Крышка	Сталь 08Х18Н10Т
21	Пластина	Сталь 08Х18Н10Т
22	Гайка шлицевая	Сталь 20
23	Болт	Сталь 25Х1МФ
24	Шайба	Сталь 65Г
25	Шайба	Сталь 65Г
26	Шайба	Сталь 65Г
27	Шайба	Сталь 31Х19НМВБТ
28	Шайба	Сталь 31Х19НМВБТ
29	Прокладка уплотнительная	Графит расширенный
30	Прокладка уплотнительная	Графит расширенный
31	Пружина	Сталь 60С2А
32	Кожух нижний	Сталь 08Х18Н10Т
33	Стакан	Сталь 08Х18Н10Т
34	Плита	Сталь 20
35	Сильфон	Сталь 08Х18Н10Т
36	Крышка	Сталь 08Х18Н10Т

Обозначение	D	d_p	H	h	L	l	l_1
1150-25-0А-09-Т3	33	26,5Н12	1010	187	375	405	280

Рисунок Б.3

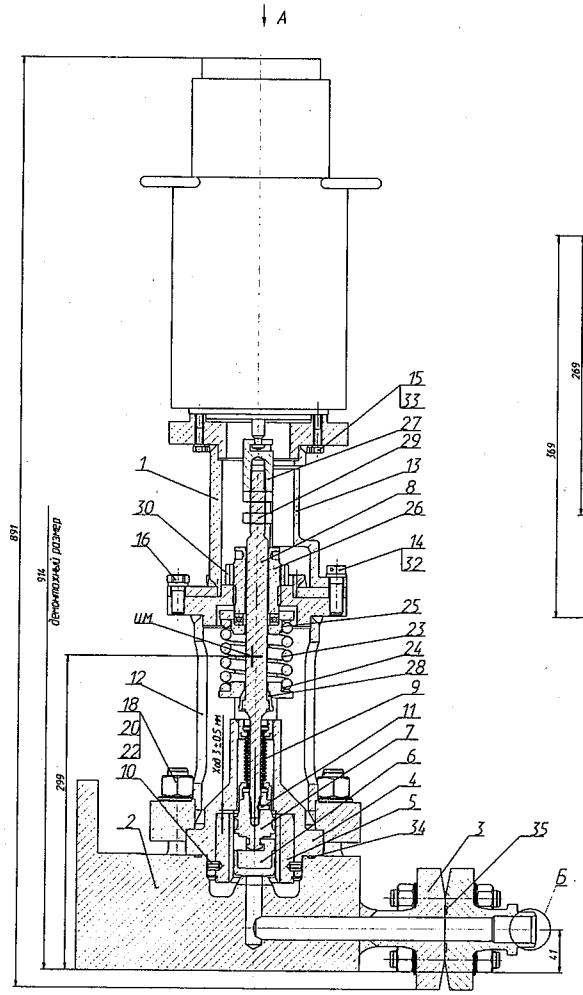

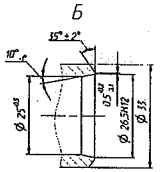

Схема раскрепления затвора клапана при гидравлических испытаниях на монтаже (деталь поз.5 не показана)

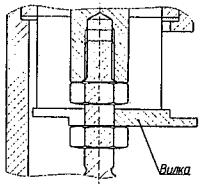

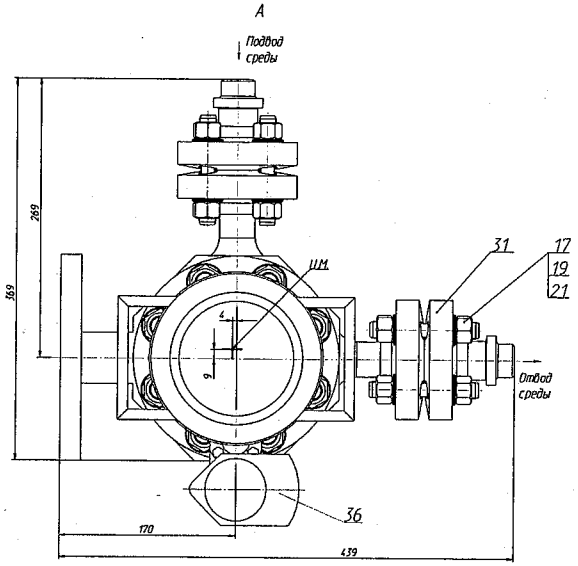

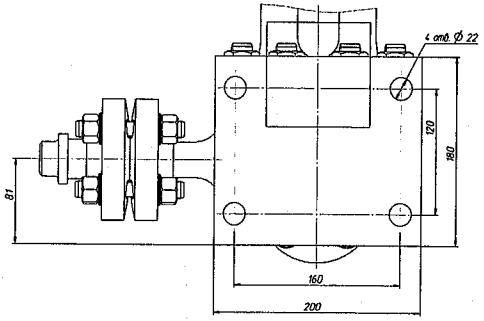

Поз.	Наименование	Материал
1	Кожух верхний	Сталь 08Х18Н10Т
2	Корпус*	Сталь 08Х18Н10Т-Ш
3	Фланец*	Сталь 08Х18Н10Т
4	Крышка*	Сталь 08Х18Н10Т
5	Втулка	Сталь 08Х18Н10Т
6	Тарелка *	Сталь 08Х18Н10Т
7	Втулка*	Сталь 08Х18Н10Т
8	Шток	Сталь 14Х17Н2
9	Сильфон	Покупной ГОСТ 21744-83
10	Штифт	Сталь 30Х13
11	Штифт	Сталь 12Х18Н10Т
12	Кожух нижний	Сталь 08Х18Н10Т
13	Крышка	Сталь 08Х18Н10Т
14	Болт	Сталь 14Х17Н2
15	Болт	Сталь 14Х17Н2
16	Болт	Сталь 14Х17Н2
17	Шпилька*	Сталь ХН35ВТ-ВД
18	Шпилька*	Сталь ХН35ВТ-ВД
19	Гайка*	Сталь 31Х19Н9МВБТ
20	Гайка*	Сталь 31Х19Н9МВБТ
21	Шайба*	Сталь 31Х19Н9МВБТ
22	Шайба*	Сталь 31Х19Н9МВБТ
23	Пружина	Сталь 51ХФА
24	Обойма нижняя	Сталь 08Х18Н10Т
25	Обойма верхняя	Сталь 08Х18Н10Т
26	Втулка регулирующая	Сталь 30Х13
27	Муфта	Сталь 14Х17Н2
28	Сухарь	Сталь 14Х17Н2
29	Гайка	Сталь 14Х17Н2
30	Гайка шлицевая	Сталь 14Х17Н2
31	Фланец*	Сталь 08Х18Н10Т
32	Шайба	ГОСТ 6402-70
33	Шайба	ГОСТ 6402-70
34	Прокладка	Графит терморасширенный
35	Прокладка	Графит терморасширенный
36	Датчик конечных положений	

* - основные детали

Рисунок Б.4 - 1604-25-ЭМ-09-ТЗ

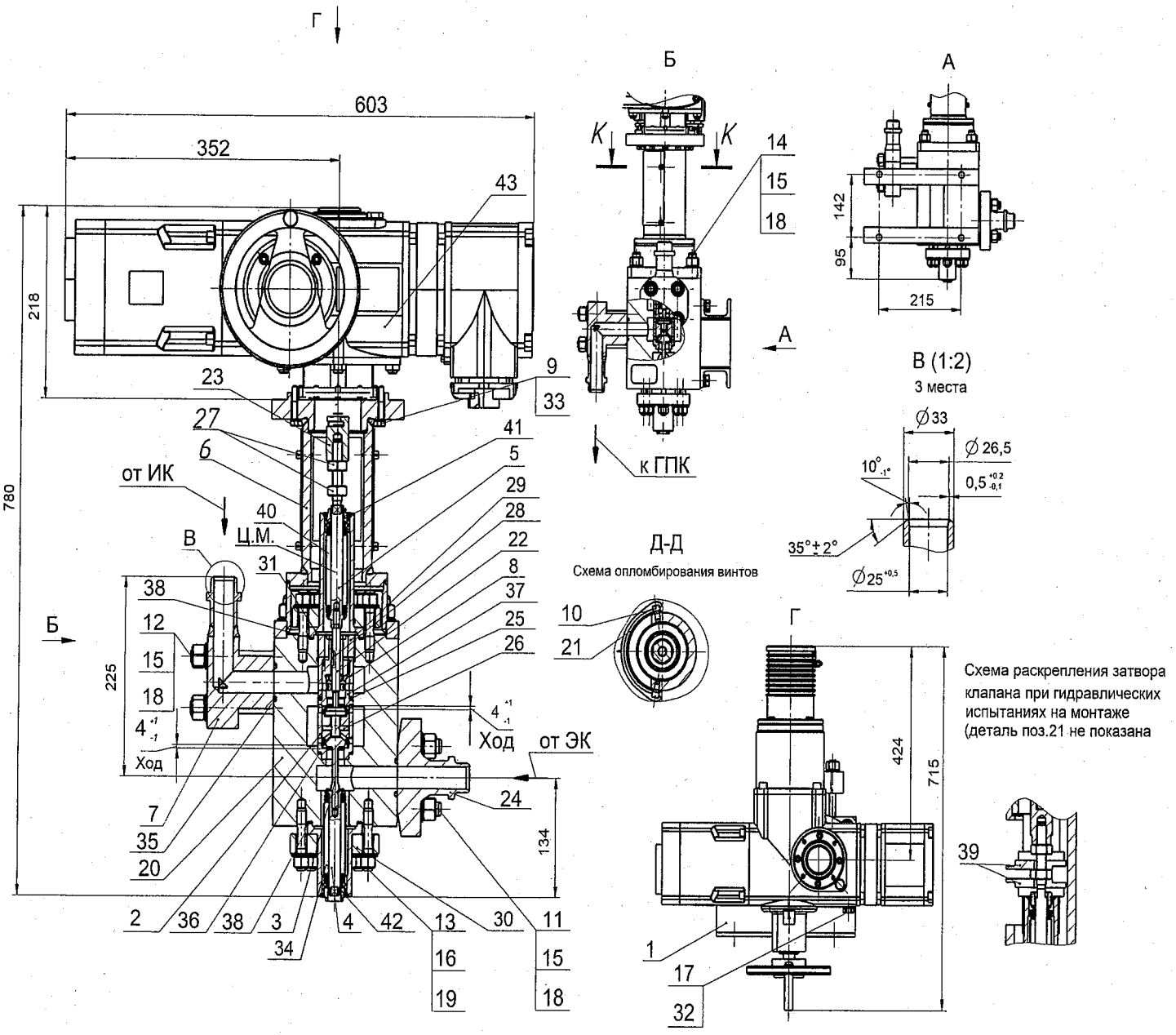

Поз.	Наименование	Материал
1	Рама	Сталь Ст3
2	Седло нижнее	Сталь 08Х18Н10Т
3	Тарелка	Сталь 08Х18Н10Т
4	Шток	Сталь 08Х18Н10Т
5	Шток	Сталь 08Х18Н10Т
6	Кожух	Сталь 08Х18Н10Т
7	Фланец	Сталь 08Х18Н10Т
8	Седло верхнее	Сталь 08Х18Н10Т
9	Болт	Сталь 14Х17Н2
10	Винт	Сталь 20
11	Шпилька	Сталь ХН35ВТ-ВД
12	Шпилька	Сталь ХН35ВТ-ВД
13	Шпилька	Сталь ХН35ВТ-ВД
14	Шпилька	Сталь ХН35ВТ-ВД
15	Гайка	Сталь 31Х19Н9МВБТ
16	Гайка	Сталь 31Х19Н9МВБТ
17	Болт	Сталь 255Х1МФ
18	Шайба	Сталь 31Х19Н9МВБТ
19	Шайба	Сталь 31Х19Н9МВБТ
20	Корпус	Сталь 08Х18Н10Т
21	Крышка	Сталь 08Х18Н10Т
22	Шток	Сталь 14Х17Н2
23	Муфта	Сталь 14Х17Н2
24	Фланец	Сталь 08Х18Н10Т
25	Ось	Сталь 14Х17Н2
26	Кольцо	Сталь ХН77ТЮР
27	Гайка	Сталь 14Х17Н2
28	Шпонка	Сталь 14Х17Н2
29	Кольцо	Сталь 31Х19Н9МВБТ
30	Фланец	Сталь 08Х18Н10Т
31	Винт	Сталь 14Х17Н2
32	Шайба	Сталь 65Г
33	Шайба	Сталь 65Г
34	Сильфон	Сталь 08Х18Н10Т или 12Х18Н10Т
35	Прокладка	Графит терморасширенный
36	Прокладка	Графит терморасширенный
37	Прокладка	Графит терморасширенный
38	Прокладка	Графит терморасширенный
39	Вилка	Сталь 08Х18Н10Т
40	Сильфон	Сталь 08Х18Н10Т или 12Х18Н10Т
41	Крышка	Сталь 08Х18Н10Т
42	Крышка	Сталь 08Х18Н10Т
43	Электропривод	Покупной

Рисунок Б.5 - 1571-25-ЭМ-Т3

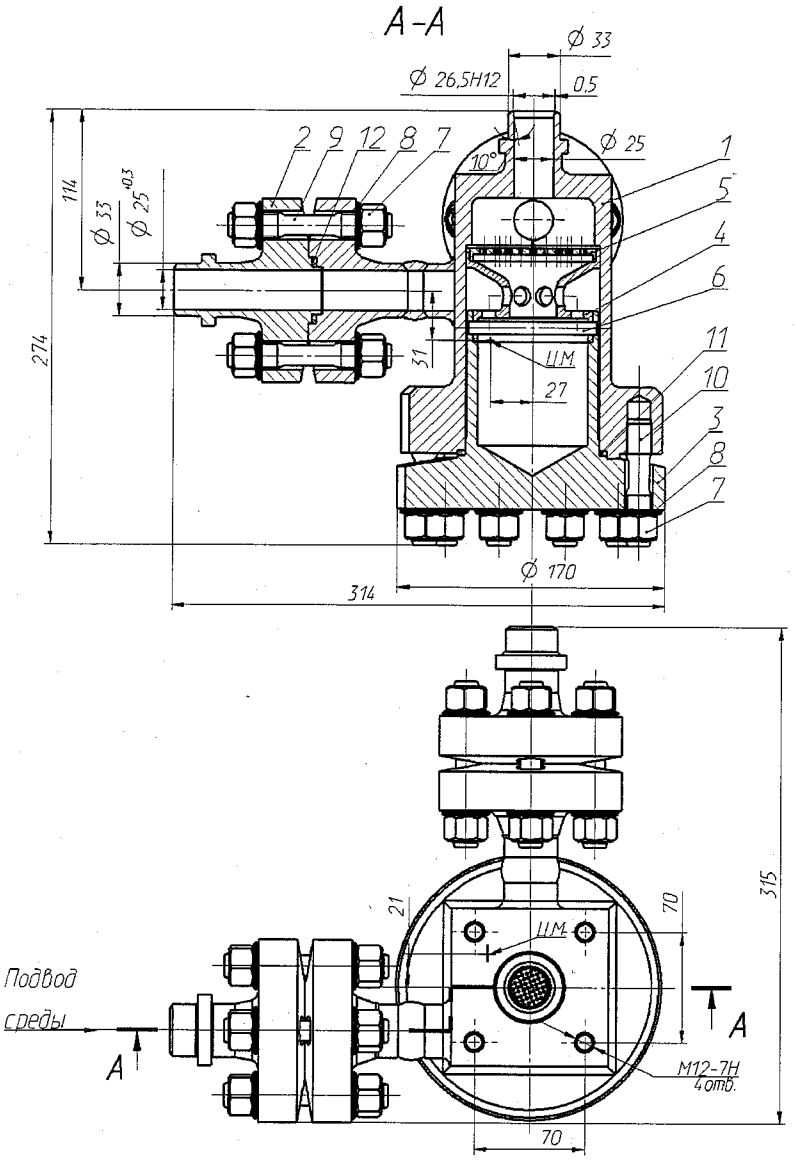

Поз.	Наименование	Материал
1	Корпус	Сталь 08Х18Н10Т
2	Фланец	Сталь 08Х18Н10Т
3	Фланец	Сталь 08Х18Н10Т
4	Воронка	Сталь 08Х18Н10Т
5	Сетка	Сталь 08Х18Н10Т
6	Стопор	Сталь 14Х17Н2
7	Гайка	Сталь 31Х19Н9МВБТ
8	Шайба	Сталь 31Х19Н9МВБТ
9	Шпилька	Сталь ХН35ВТ-ВД
10	Шпилька	Сталь ХН35ВТ-ВД
11	Прокладка	Графит расширенный
12	Прокладка	Графит расширенный

Рисунок Б.6 - 1496-25-0-03-Т3