mita**bind**
cubridora/encoladora de rústica y bloques cosidos

+ guardas en linea
+ refuerzo
+ PUR

digi**book**+ technology

mita**bind**
linea para preparación de bloques

mita**bind** es una línea de producción de pequeñas y medias tiradas, para libros encuardernados en rústica fresada y cosida. Opcionalmente puede enlomar en línea bloques con guardas y refuerzo, para la encuadernación de libros en tapa dura.

Operación

La línea de encuadernación mita**bind** está equipada con una fresa para el rallado del lomo del libro. Una vez el libro queda fresado, el bloque pasa por el colero de cola Hotmelt que aplica una cantidad de cola uniforme a lo largo del lomo. La estación de alimentación de cubiertas es de tipo non stop, e incorpora cuatro discos para el hendido de las cubiertas. La mesa de ceñido aplica presión en el lomo para que la cubierta quede perfectamente encolada con el bloque.

La encuadernación con cola PUR es posible (opcional) con un colero intercambiable de tipo inyección, teflonado para una limpieza sencilla. Esta línea es una solución ideal para el acabado de libros de impresión digital, incluyendo la posibidad de ser integrada con los procesos anteriores de fabricación, como desbobinadoras, cortadoras de bobina, plegadoras y cosedoras de hilo.

Después del proceso de encuadernación, libros en rústica y bloques con guardas y refuerzo, pueden ser transportados en linea directamente a la trilateral mita**trim PRO**. Todos los ajustes son motorizados y controlados a través de lectores de códigos de barras, control de espesor y archivos pre-almacenados.

Velocidad de producción hasta 400 libros/hora.

Caracteristicas especiales

- Fácil manejo
- Cambio de formato motorizado
- Lector de código de barras
- Ajustes controlados por pantalla táctil
- Software de última generación
- Visualización completa del ciclo de producción

mita**trim PRO**
trilateral automática

mita**trim PRO** puede ser instalada en linea con una cubridora, o ser alimentada manualmente como máquina fuera de linea.

Operación

En la cinta de alimentación a la trilateral, el lector detecta el código Matrix Data impreso en el bloque y transmite los datos de producción al sistema de control. Todos los ajustes de formato y espesor son activados automáticamente a través de servo motores.

No se necesita cambiar ninguna pieza, como los pisones y cassetes de las trilaterales convencionales.

En la zona de alimentación, el bloque queda perfectamente en registro y se dirige a la estación de corte de delantera, a continuación pasa por la estación de corte de cabeza y pie.

El libro perfectamente cortado, se acompaña a la mesa de salida por medio de cintas motorizadas.

Caracteristicas especiales

- Fácil manejo
- Cambio de formato rápido y motorizado
- Construción robusta
- Precisión de corte
- Segura para el operario

mitabind & mitatrim PRO

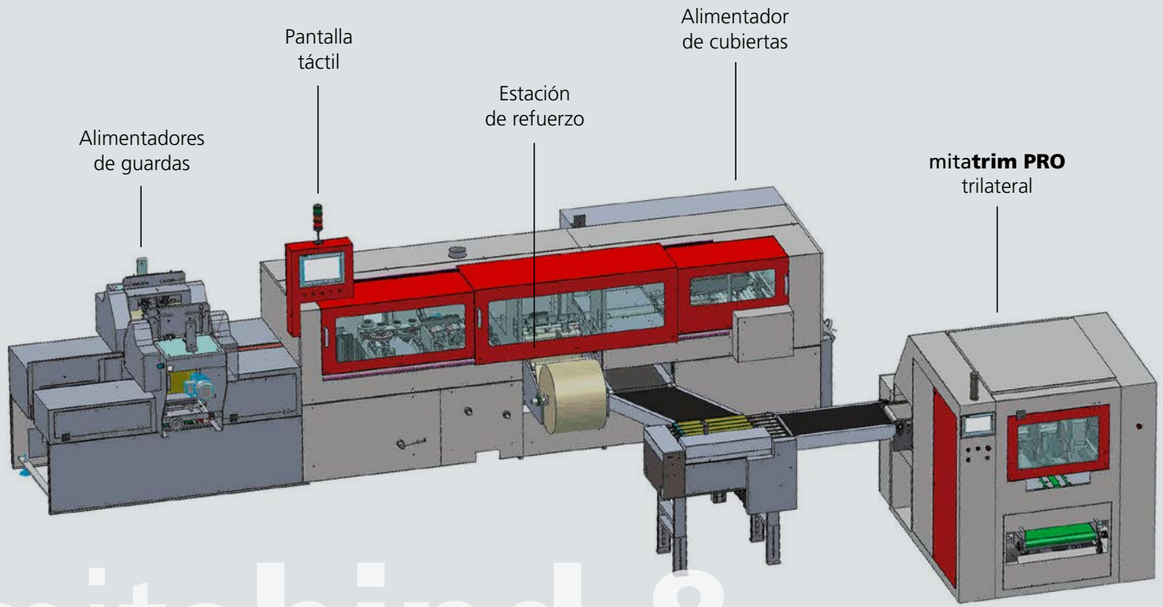

mita**bind** & mita**trim PRO**

Estación de alimentación

Estación de refuerzo

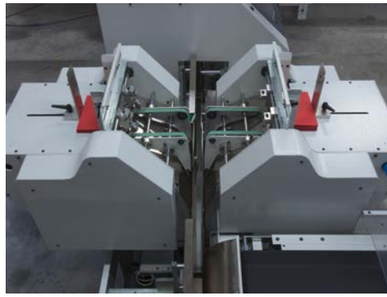

Alimentadores de guardas

Formatos mita**bind**

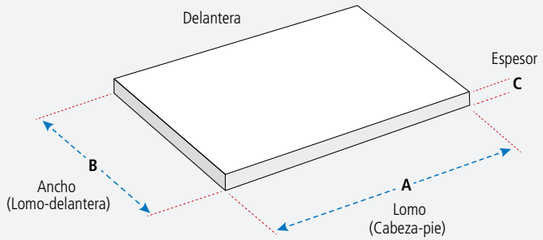

Fomato min. (A x B) ..... 150 x 100 mm
Fomato max. (A x B) ..... 380 x 320 mm
Espesor max. (C)..... 60 mm

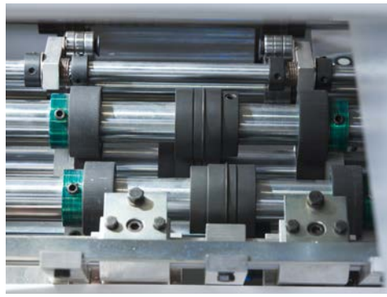

Discos de hendido

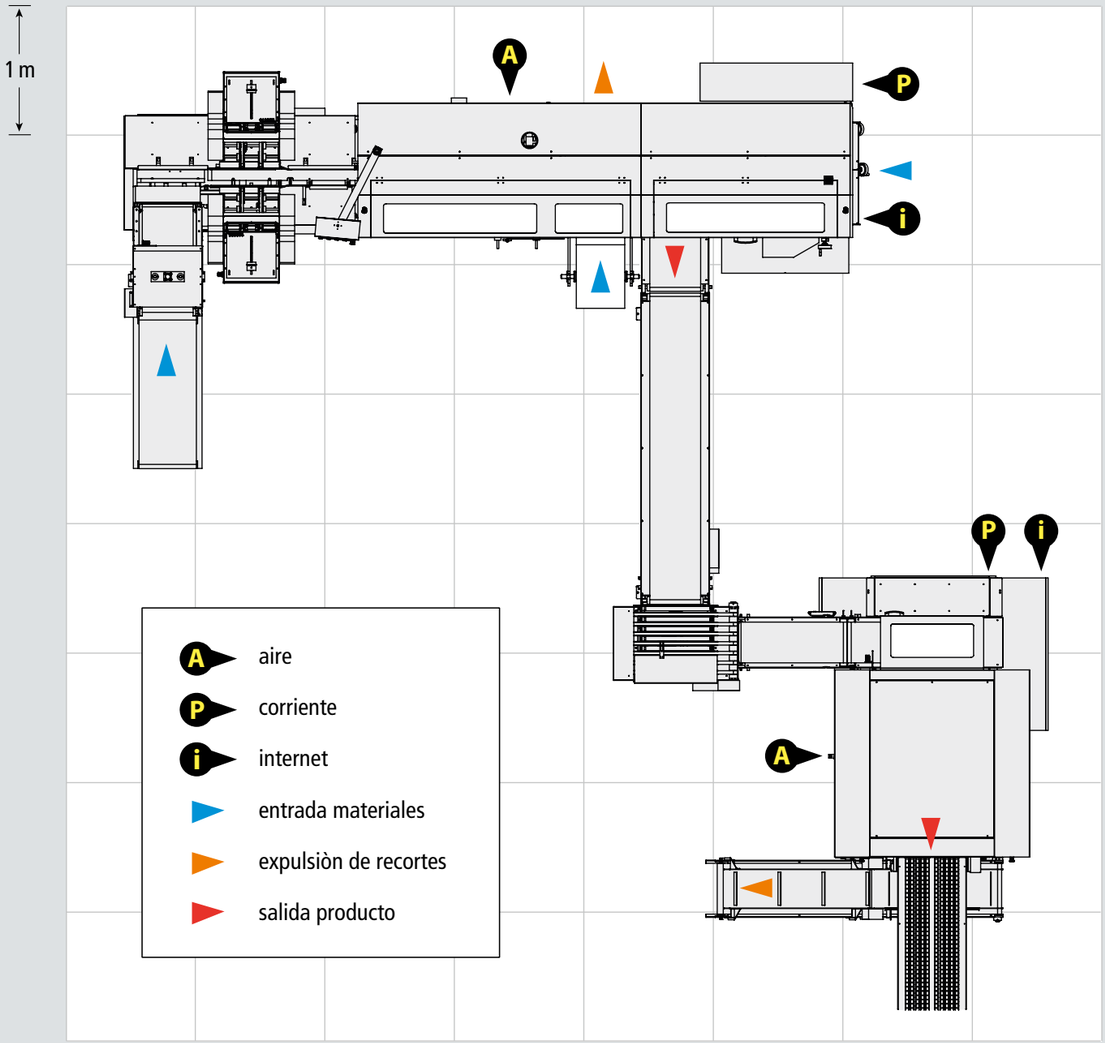

Ejemplo de instalació n de la cubridora mita**bind** en línea con una trilateral mita**trim PRO**.

Datos tecnicos

mita**bind**	
Velocidad de producción	6 ciclos / minuto*
Mordazas	nr. 1
Formato bloque (ancho x altura x espesor)	ancho 100 - 320 mm altura 150 - 380 mm espesor 3 - 60 mm
Gramaje papel	60 - 170 g/m²
Formato cubiertas	ancho 205 - 700 mm altura 150 - 380 mm
Gramaje cubierta	100 - 300 g/m²
Alimentador cubiertas	altura pila max 50 mm hendido doble / 4x
Fresado lomo	altura del fresado: 0 - 4 mm
Especificaciones eléctricas	EVA Hotmelt 12 KW, 400V, 3 PNE, 50 Hz
Aire comprimido	1'800 Nl/min. (6 bar)
Espacio en planta	5,80 m x 1,81 m (H 1,32 m)
Peso	aprox. 1'800 kg (màquina estandar) aprox. 3'000 kg (con guardas y refuerzo)

** Producciòn neta dependiendo del formato, altura de fresado y tiempo de prensado*

mita**trim PRO**	
Velocidad de producción	hasta 800 ciclos/hora
Formato del libro sin cortar	ancho 110 - 330 mm altura 160 - 390 mm
Formato del libro cortado	ancho 100 - 320 mm altura 150 - 380 mm
Espesor del libro	3 - 60 mm
Especificaciones eléctricas	12 Kw, 400 V, 3 PNE, 50 Hz
Aire comprimido	1'800 Nl/min. (6 bar)
Espacio ocupado	1,89 m x 2,30 m
Peso	aprox. 3'000 kg

Reservado el derecho de modificaciones técnicas.

Digibook Technology Sagl
Via Angelo Maspoli 21
CH - 6850 Mendrisio • Suiza
T +41 91 6467930 • F +41 91 9932250
info@digibook.tech • www.digibook.tech

Digibook Technology USA, Inc.
7905 North Route 130
Pennsauken, NJ 08110, USA
T +1 (888) 5045405
info@digibook.tech • www.digibook.tech