User Manual

HYRE lamp works while connected wirelessly to HYRE power bank. The lamp is operated from the touch sensor (1). A single touch on the sensor toggles between power saving light, full brightness, and off mode. Holding down the touch sensor from the off state will begin to dim the light from power saving light to full brightness. HYRE lamp has two USB-C ports (2) for charging non-wireless devices via HYRE power bank. HYRE lamp must not be exposed to water. Clean with a dry cloth.

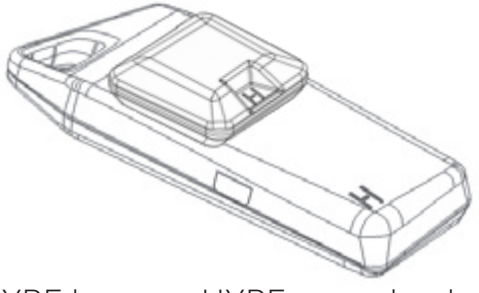

HYRE lamp on HYRE powerbank

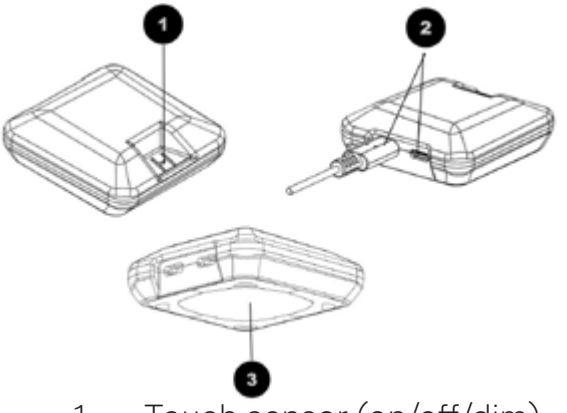

1. Touch sensor (on/off/dim)
2. USB-C ports
3. Charging area (power in)

Manufactured by

Altered Power
Thormøhlensgate 51
5006 Bergen
Norway

More information

For further information, please go to hyreglobal.com

Safety instructions for all HYRE products (EN)
Read all safety information below and operating instructions before using HYRE products to avoid injury and damage to your device(s). We take no responsibility for the damage to the charged devices due to improper operation of HYRE products.
WARNING: Failure to follow these safety instructions could result in fire, electric shock, or other injury or damage.
Do not disassemble, open, crush, bend, deform, puncture, shred, microwave, incinerate or paint HYRE products. Never attempt to repair or modify HYRE products by yourself. Disassembling may cause damage that is not covered under the warranty. If any HYRE product is damaged, do not use it until you take it to the service provider. Keep wireless chargers away from pacemakers and other sensitive electronic devices. Keep magnetic cards away from wireless chargers. HYRE products have multiple safeguard technologies to avoid over-charge, over-discharge, high temperature, and have short circuit protection in all working conditions.

Sikkerhetsinstruksjoner for alle HYRE-produkter (NO)
Les all sikkerhetsinformasjon nedenfor og bruksanvisningen før du bruker HYRE-produkter for å unngå personskade og skade på enheten(e). Vi påtar oss ikke noe ansvar for skade på enhetene som følge av feil bruk.
ADVARSEL: Unnlatelse av å følge disse sikkerhetsinstruksjonene kan føre til brann, elektrisk støt, personskade eller annen skade.
Ikke demonter, åpne, knus, bøy, deformer, punkter, makuler, mikrobølgeovn, forbrenne eller male HYRE-produkter. Forsøk aldri å reparere eller modifisere HYRE-produkter selv. Demontering kan forårsake skade som ikke dekkes av garantien. Hvis noe HYRE-produkt er skadet, må du ikke bruke det før du tar det til tjenesteleverandøren. Hold trådløse ladere borte fra pacemakere og andre sensitive elektroniske enheter. Hold magnetiske kort borte fra trådløse ladere. HYRE-produkter har flere beskyttelsesteknologier for å unngå overladning, overutladning, høy temperatur samt kortslutningsbeskyttelse under alle arbeidsforhold.