KUIPHUIS KRAANVERHUUR

TK220

Hydraulische telescoopkraan

- Kraankengetal : 481,07
- Hijscapaciteit : 220 ton op 2,00 meter
- Max. mastlengte : 60,0 meter

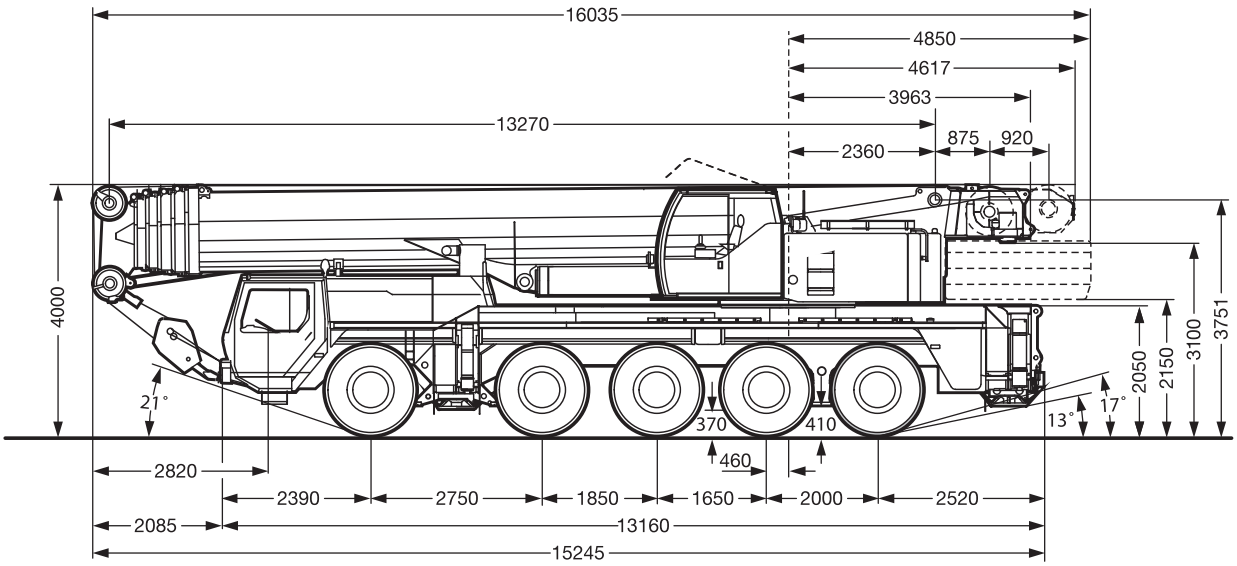

Hijstabel

m	13,3 m 1)		17,6 m	21,9 m	26,2 m	30,5 m	34,8 m	39,1 m	43,4 m	47,7 m	5 2 m	56,3 m	6 0 m	m
2	220													2
2,5	210													2,5
3	200	140												3
3,5	139	130	118											3,5
4	131	120	116	114	95									4
4,5	120	112	110	111	93	76								4,5
5	113	104	105	104	91	75	60							5
6	100	92	92	92	88	69	59	49						6
7	89	82	82	82	81	64	57	48	39					7
8	80	73	73	73	72	64	57	45	38,5	32				8
9	72	65	65	65	65	64	56	43	36,5	31,5	25,5			9
10	61	59	59	59	58	59	54	40,5	35	30,5	25,4	20,5		10
11			54	53	53	54	51	38	33,5	29,8	24,9	20,2	17	11
12			49,5	48,5	48	49,5	48	36	32,5	28,5	24,5	19,9	16,8	12
14			42	41	40,5	42,5	42	31,5	28,9	26	23	19,3	16,2	14
16				35	36	36,5	36	28,3	26	23,6	21,4	18,4	15,5	16
18				30,5	32	31,5	31	25,8	23,4	21,5	19,6	17,6	14,9	18
20					28,3	27,9	27,2	23,5	21	19,6	18,1	16,4	14,2	20
22					25,1	24,7	24,1	21,8	19,2	17,9	16,7	15,4	13,7	22
24						22,1	21,4	20,4	17,6	16,4	15,4	14,4	13,2	24
26						19,8	19,1	19,2	16,3	15,1	14,3	13,4	12,3	26
28							17,1	17,7	15,1	13,9	13,2	12,5	11,5	28
30							16	16	14	12,8	12,2	11,7	10,8	30
32							13,3	14,5	13,2	11,8	11,3	10,9	10,1	32
34								13,2	12,4	11,2	10,5	10,2	9,4	34
36								11,3	11,7	10,6	9,8	9,6	8,8	36
38									11,2	10	9,1	9	8,3	38
40									10,2	9,4	8,7	8,4	7,7	40
42										8,9	8,3	7,8	7,2	42
44										8,5	7,9	7,4	6,7	44
46											7,5	6,9	6,3	46
48											7,1	6,5	5,9	48
50												6,1	5,6	50
52												5,7	5,2	52
54													4,9	54
56													4,6	56

ISO 9001

Zeker op het hoogste niveau

Vestigingen in:

Twello	0571-27 33 32	Oldenzaal	0541-53 54 56
Deventer	0570-62 63 25	Dedemsvaart	0523-23 22 25
Arnhem	026-870 01 71	Neede	0545-29 12 29
		Bad Bentheim	+49 (0)211 240 91 41

TK220

Hydraulische telescoopkraan

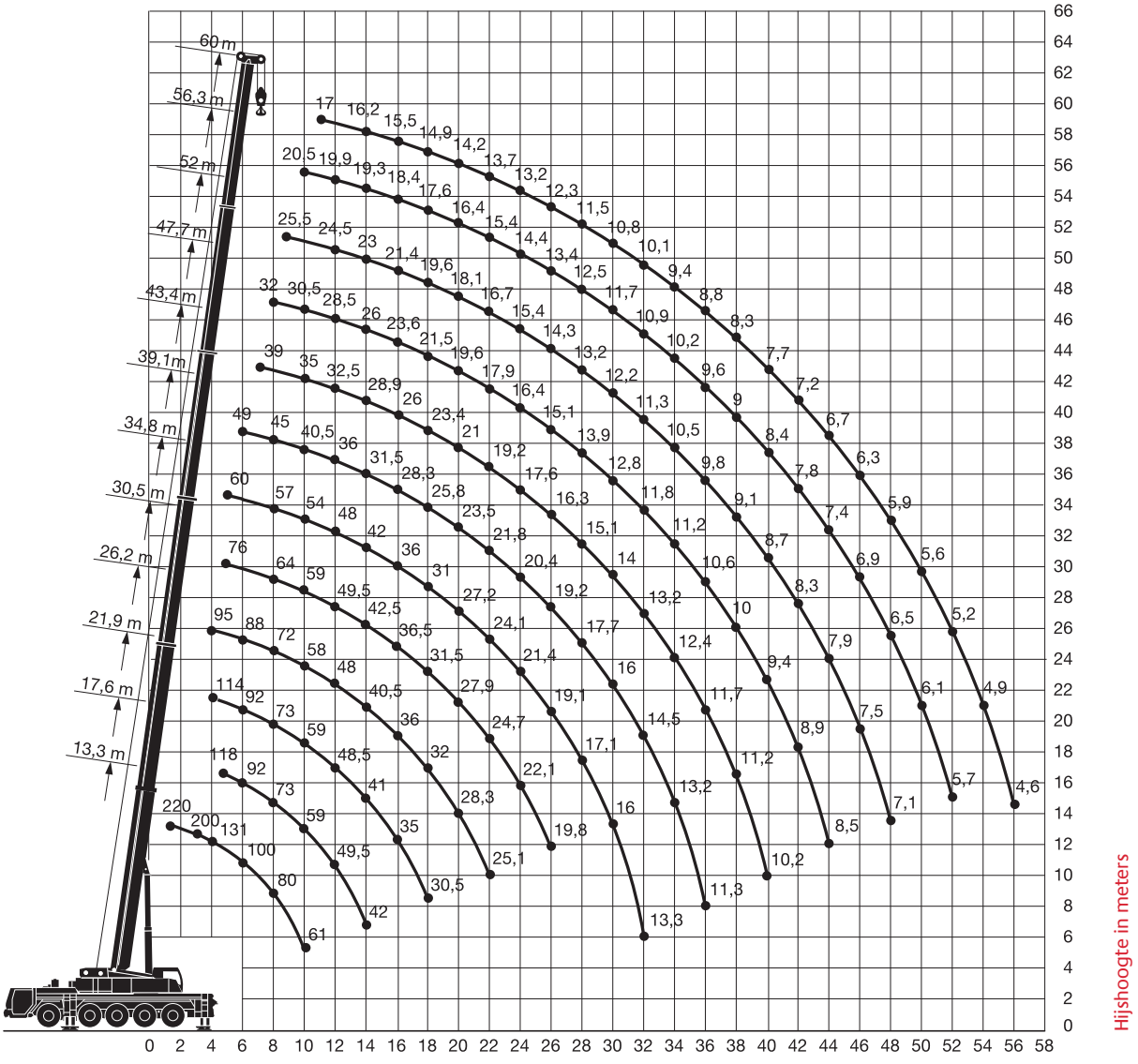

- Afm. stempelplaat : 600 x 600 mm
- Max. steunpuntdruk : 1300 kN (dynamisch)

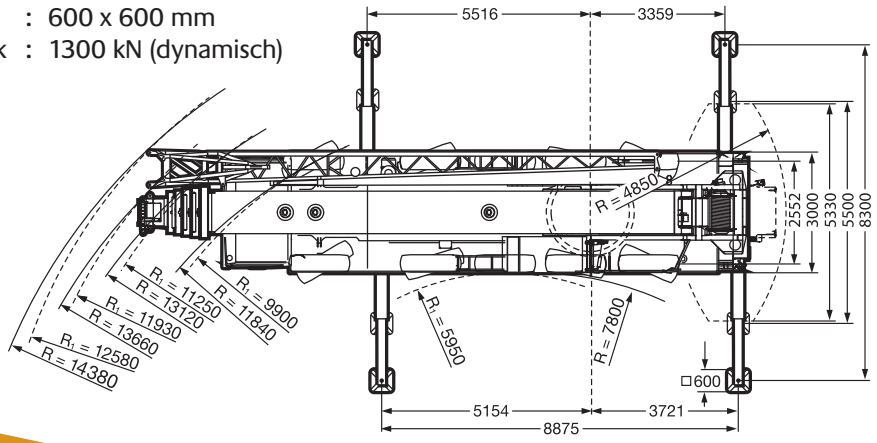

TK220

Hydraulische telescoopkraan

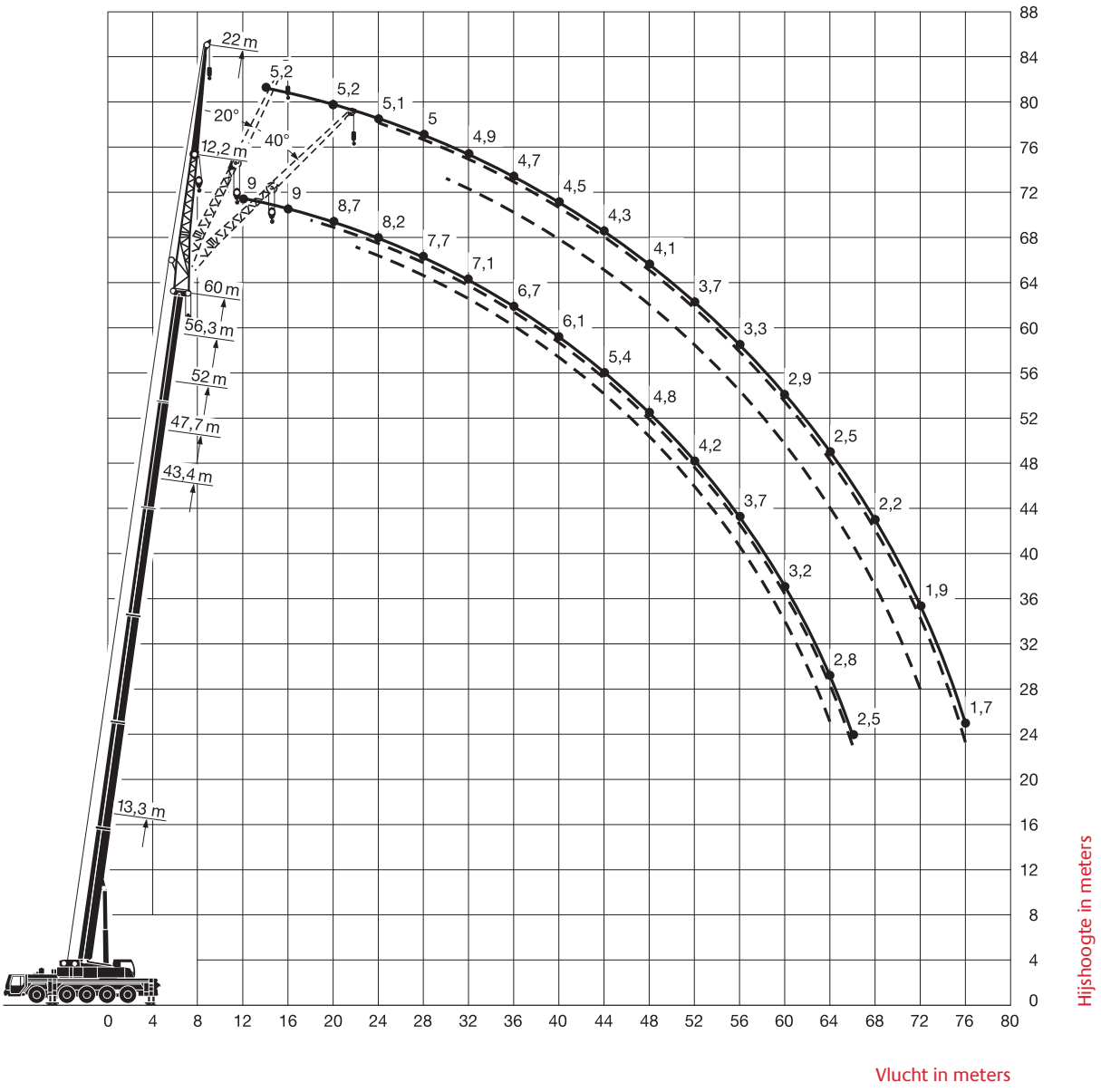

ISO 9001

Zeker op het hoogste niveau

Vestigingen in:

Twello	0571-27 33 32	Oldenzaal	0541-53 54 56
Deventer	0570-62 63 25	Dedemsvaart	0523-23 22 25
Arnhem	026-870 01 71	Neede	0545-29 12 29
		Bad Bentheim	+49 (0)211 240 91 41

TK220

Hydraulische telescoopkraan

Kuiphuis Kraanverhuur BV
Correspondentieadres
Kampenstraat 16, 7575 EK Oldenzaal
E. info@kuiphuis.nl **I.** www.kuiphuis.nl

KUIPHUIS KRAANVERHUUR

Prijsopgaven, transacties en leveringen gebeuren volgens de algemene voorwaarden van de Vereniging Verticaal Transport.